> Alvidis Réseau VDI résidentiel

Fiches d'applications

Automatique
Manuel
Coaxial

Schneider Electric

Gérez tous les médias dans le logement avec Alvidis

Télévision

Les nouvelles technologies explosent

Les besoins multimédias de vos clients évoluent rapidement :

- un nouvel ordinateur dans la chambre de l'aîné pour son entrée en terminale,
- un téléphone supplémentaire pour la petite dernière
- un second téléviseur dans la chambre pour que madame puisse savourer sa série préférée durant les incontournables matchs de foot, de rugby ou de tennis
- etc.

Ainsi l'installation doit pouvoir s'adapter sans cesse à l'arrivée de nouveaux équipements.

Téléphonie

La norme s'adapte

- La norme NF C 15-100 a donc été remise à jour pour prendre en compte ces évolutions technologiques et techniques. Elle impose maintenant l'installation de nombreuses prises de communication RJ45 (voir détail dans l'encadré ci-dessous).

Schneider Electric vous accompagne

- Pour vous aider à mieux relever ce nouveau défi, Schneider Electric a développé des offres spécifiques pour vous permettre de :
  - ❍ proposer à chacun de vos clients la solution adaptée à ses besoins,
  - ❍ valoriser vos prestations en intégrant un coffret de communication complet dans vos devis. Vous améliorez ainsi votre rentabilité économique.

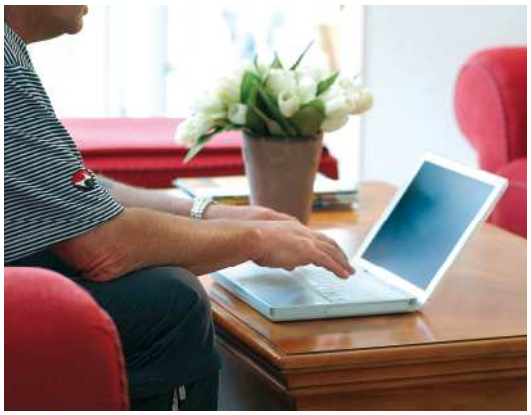

Informatique, internet

2 solutions pour commander

Prêt à l'emploi

- **Coffrets "prêts à l'emploi"** : l'ensemble des références nécessaires pour une installation sont prémontées dans un coffret (références en page intérieure)
- Eléments séparés : chaque composant des différents systèmes peut se commander séparément pour concevoir une solution sur mesure (voir au dos de la pochette).

La norme NF C 15-100

Niveaux de service

- Il existe 3 niveaux de service qui correspondent au différents médias disponibles au niveau des prises terminales RJ45 :
  - ❍ grade 1 : téléphone seulement,
  - ❍ grade 2 : téléphone + internet,
  - ❍ grade 3 : téléphone + internet + télévision.
- Pour chaque grade correspond un type de prise RJ45 :
  - ❍ grade 1 : catégorie 5,
  - ❍ grade 2 : catégorie 6 FTP,
  - ❍ grade 3 : catégorie 6 SFTP.

	téléphone	internet	télévison
GRADE 1	prises RJ45, cat 5	disponible en un seul point derrière le modem	prises coaxiales
GRADE 2	prises RJ45, cat 6 FTP	prises RJ45, cat 6 FTP	prises coaxiales
GRADE 3	prises RJ45, cat 6 SFTP	prises RJ45, cat 6 SFTP	prises RJ45, cat 6 SFTP

Nombre et type de prises

- 1 prise de communication RJ45 doit être installée dans chaque pièce principale : sejour, cuisine, chambres, bureau, … avec un minimum de 2 pour les petits logements.

- Il faut installer des prises coaxiales si la télévision n'est pas distribuée par les prises RJ45 (grade 1 et 2) :
  - ❍ 3 pour un logement > 100 m²,
  - ❍ 2 pour un logement ⩽ 100 m²,
  - ❍ 1 admise pour un logement ⩽ 35 m².

Les **besoins**
de vos clients

Les **réponses**
de Schneider-Electric

Tous les médias sur toutes les prises
en permanence

Votre client utilise les nouvelles technologies au quotidien mais ne souhaite pas se pencher sur les problèmes techniques : il veut une solution "je branche et ça marche".
Rien de plus simple avec Alvidis automatique : n'importe quel équipement multimédia (télévision, téléphone et ordinateur) peut être branché sur n'importe quelle prise RJ45.

Les avantages
- Une fois mis en place, ce système ne nécessite plus aucune manipulation dans le coffret, ni aucune intervention d'un spécialiste à domicile.
- Avec le tripleur, il est possible de connecter une télévision, un téléphone et un ordinateur sur une même prise RJ45 en même temps.

A noter
- La vitesse de transfert entre les différents équipements informatiques du logement est limitée à 100 Megabits.
- Pour la distribution du satellite, des solutions existent : renseignez-vous auprès de votre contact Schneider Electric.

Alvidis automatique
Solution grade 3

A chaque prise, son média
selon l'attribution dans le coffret

En plus de la gestion des médias traditionnels (téléphone, télévision, internet), votre client désire un niveau de service maximum tel que :
- le partage d'équipements technologiques (disque dur multimédia, décodeur satellite, etc.) avec commande à distance.
- la possibilité de visualiser sur n'importe quel téléviseur les images de la caméra qui surveille l'entrée ou la chambre de bébé,
- etc
Alvidis manuel apporte une solution très performante et très évolutive.

Les avantages
- L'échange des données informatiques entre les différents ordinateurs ou équipements vidéo de la maison peut se faire à haut débit (réseau 1 Gigabit)
- La redistribution multimédia permet de partager tous les équipements tels que le décodeur satellite ou disque dur multimédia par tous les téléviseurs du logement. De plus, ils sont commandables à distance grâce la redistribution du signal de commande infrarouge.

A noter
- Chaque prise ne distribue qu'un média.
- Pour changer ponctuellement l'attribution du média distribué par une prise, il est nécessaire d'intervenir dans le coffret de communication (brassage).

Alvidis manuel
Solution grade 3

Le minimum requis par la norme

Votre client n'a pas d'exigence particulière en terme de communication.
Son installation reste basique : la télévision sera branchée sur une prise coaxiale et le téléphone sur une prise RJ45.

Les avantages
- Une solution économique adpatée aux petits logements.
- Encombrement minimum.

A noter
- Le niveau de service est limité, l'emplacement des différents type de prises détermine la disposition des équipements.

Alvidis coaxial
+ répartiteur téléphonique
Solution basique

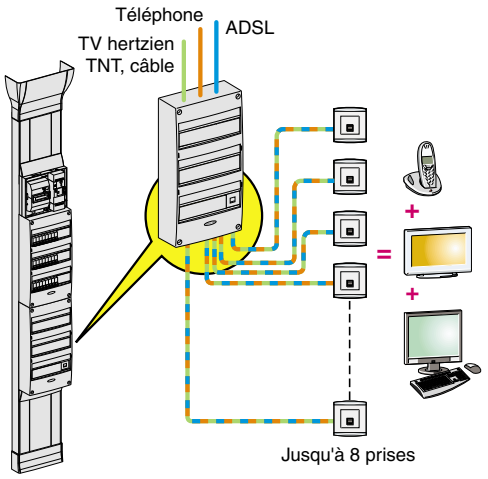

Solution standard, la plus utilisée

Choix entre 2 références avec ou sans switch

description	composition des références	
coffret Opale 3 rangées + obturateur	●	●
boîtier Alvidis automatique	●	●
DTI RJ45 et son support	●	●
filtre maître ADSL	●	●
Switch 10/100 Base T 8 ports + 8 cordons	-	●
jeu de 6 cordons pour prises terminales (2 téléphone, 2 informatique, 2 télévision)	●	●
coffrets de communication prêts à l'emploi (1)	**VDI533030**	**VDI533029**

Les différents équipements sont montés dans le coffret et câblés entre eux.
(1) Disponible à partir de septembre 2008.

Prêt à l'emploi

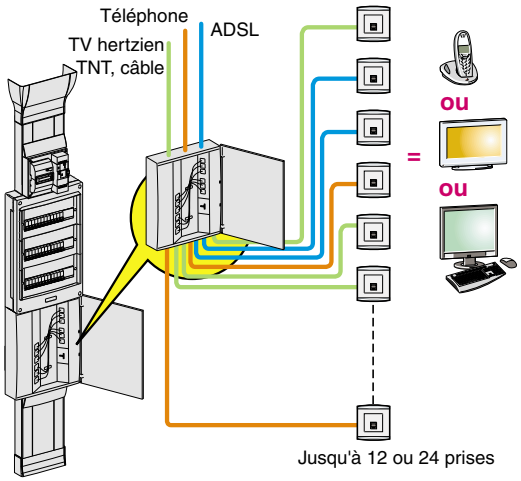

Solution à composer pour une installation personnalisée

Voir les références des différents composants Alvidis Manuel au dos de la pochette.

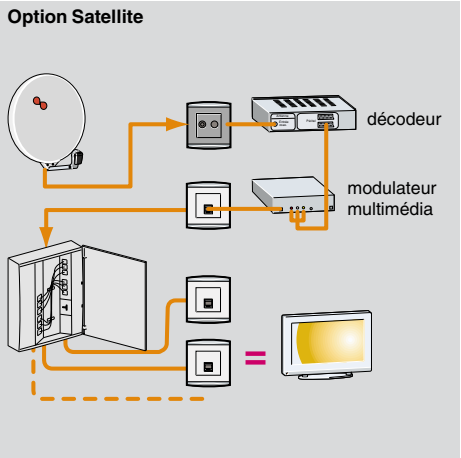

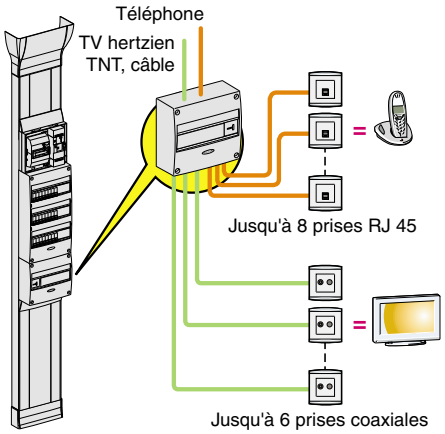

Solution minimum

2 références à choisir :
le coffrets de communication + le répartiteur

dénomination	description	référence
coffret de communication prêt à l'emploi	coffret Opale 1 rangée + porte opaque + obturateur en bande pleine + barrette de terre et son support + DTI et sa réhausse + répartiteur téléphonique + agrafes pour l'installation sur rail d'un répartiteur coaxial	**10525**
répartiteur coaxial ULB (ultra large bande) pour la télévision hertzienne et satellite	2 sorties	**VDI309635**
	4 sorties	**VDI309636**
	6 sorties	**VDI309637**

Prêt à l'emploi

Tous les équipements existent en éléments séparés, voir leur référence au dos de la pochette.

Alvidis *automatique*
Fiche N° 1

Téléphone (France Telecom)

		Fonctions disponibles sur les prises murales							
Téléphonie	France Telecom	✗	✗	✗	✗	✗	✗	✗	✗
	Tél. ADSL								
	signal ADSL								
Télévision	hertzien / câble								
	TV TNT								
	TV ADSL								
Informatique	réseau informatique								

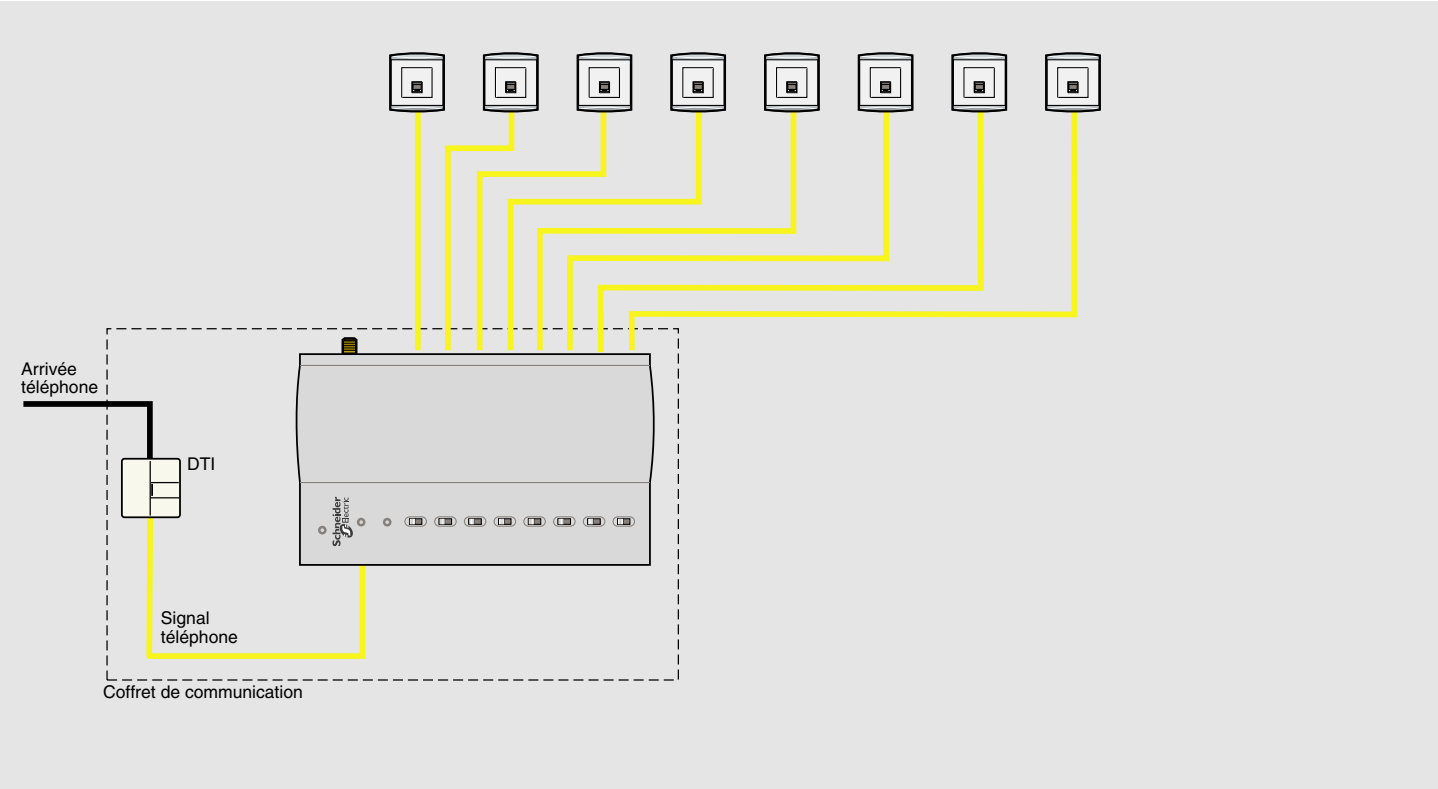

Liste du matériel

coffret Opale 3 rangées		**13403**
boîtier Alvidis automatique		**VDI533017**
DTI RJ45		**VDI535037**
cordons pour prises terminales téléphone	2 m	**VDI546022**
	5 m	**VDI546023**
câble grade 3 (120 m)		**VDI527005**

Nos conseils

Lorsque 2 lignes téléphoniques doivent être distribuées (2 numéros d'abonnés), utiliser 2 DTI et les cordons livrés avec le boîtier Alvidis automatique.
Changer ensuite la position des commutateurs, pour distribuer soit la ligne 1, soit la ligne 2 vers les prises terminales de votre choix.

Alvidis *automatique*
Fiche N° 2

Téléphone (France Telecom) télévision

		Fonctions disponibles sur les prises murales							
Téléphonie	France Telecom	✗	✗	✗	✗	✗	✗	✗	✗
	Tél. ADSL								
	signal ADSL								
Télévision	hertzien / câble	✗	✗	✗	✗	✗	✗	✗	✗
	TV TNT			✗ *					
	TV ADSL								
Informatique	réseau informatique								

* sous réserve de l'installation d'un adaptateur TNT

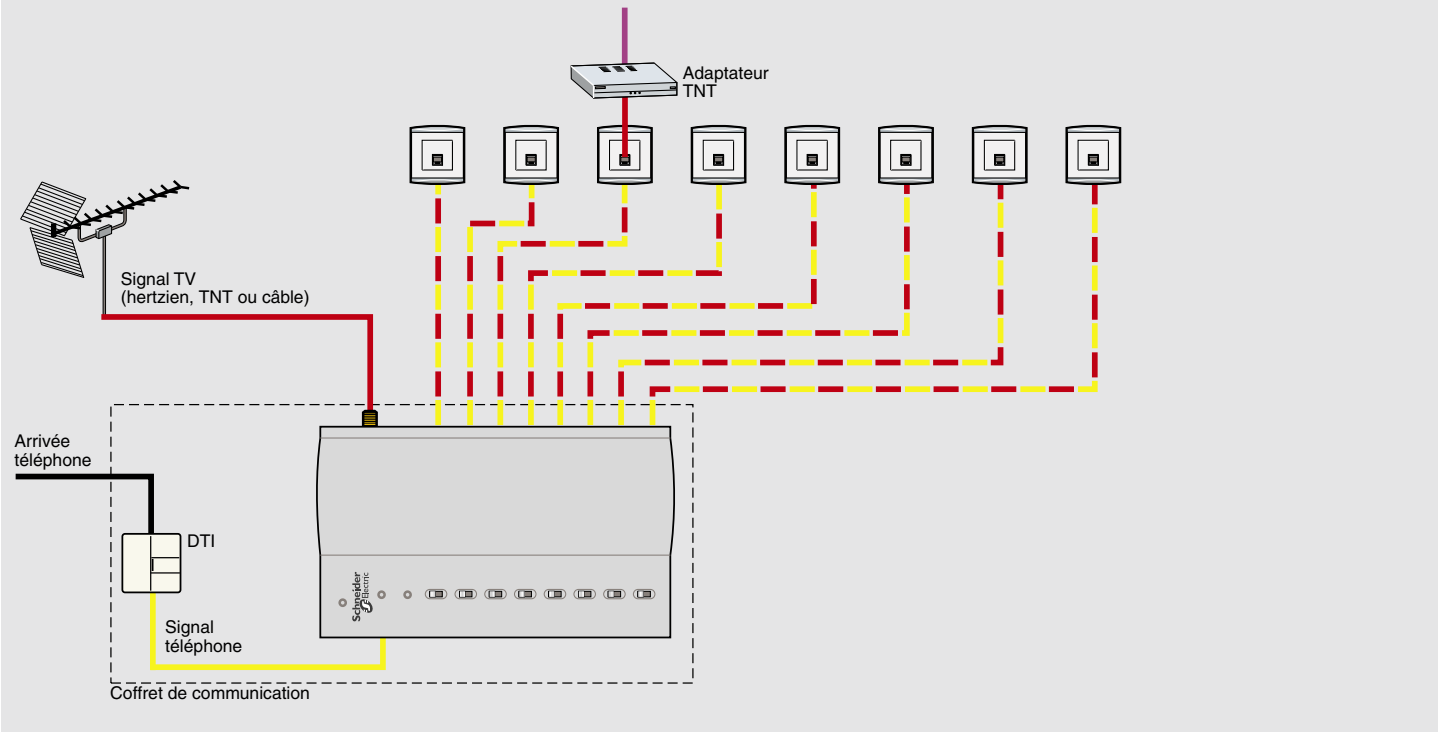

Liste du matériel

coffret Opale 3 rangées		**13403**
boîtier Alvidis automatique		**VDI533017**
DTI RJ45		**VDI535037**
cordons pour prises terminales téléphone	2 m	**VDI546022**
	5 m	**VDI546023**
	télévision 3 m	**VDI546031**
câble grade 3 (120 m)		**VDI527005**

Nos conseils

Une installation grade 3 requiert un câble 4 paires torsadées permettant de diffuser les signaux télévisions. Alvidis propose un câble spécifiquement étudié pour acheminer ces signaux jusqu'à des longueurs de 50 mètres. Pour les téléviseurs équipés d'un décodeur TNT intégré, relier directement le téléviseur à la prise RJ45 à l'aide du cordon **VDI546031**.

Alvidis *automatique*
Fiche N° 3
non dégroupé ou dégroupage partiel

Téléphone (France Telecom) télévision et internet (sur 1 prise, modem en ambiance)

		Fonctions disponibles sur les prises murales							
Téléphonie	France Telecom		✗	✗	✗	✗	✗	✗	✗
	Tél. ADSL								
	signal ADSL	✗							
Télévision	hertzien / câble	✗	✗	✗	✗	✗	✗	✗	✗
	TV TNT						✗ *		
	TV ADSL								
Informatique	réseau informatique	✗ **							

* sous réserve de l'installation d'un adaptateur TNT
** sous réserve de l'installation d'un modem ADSL

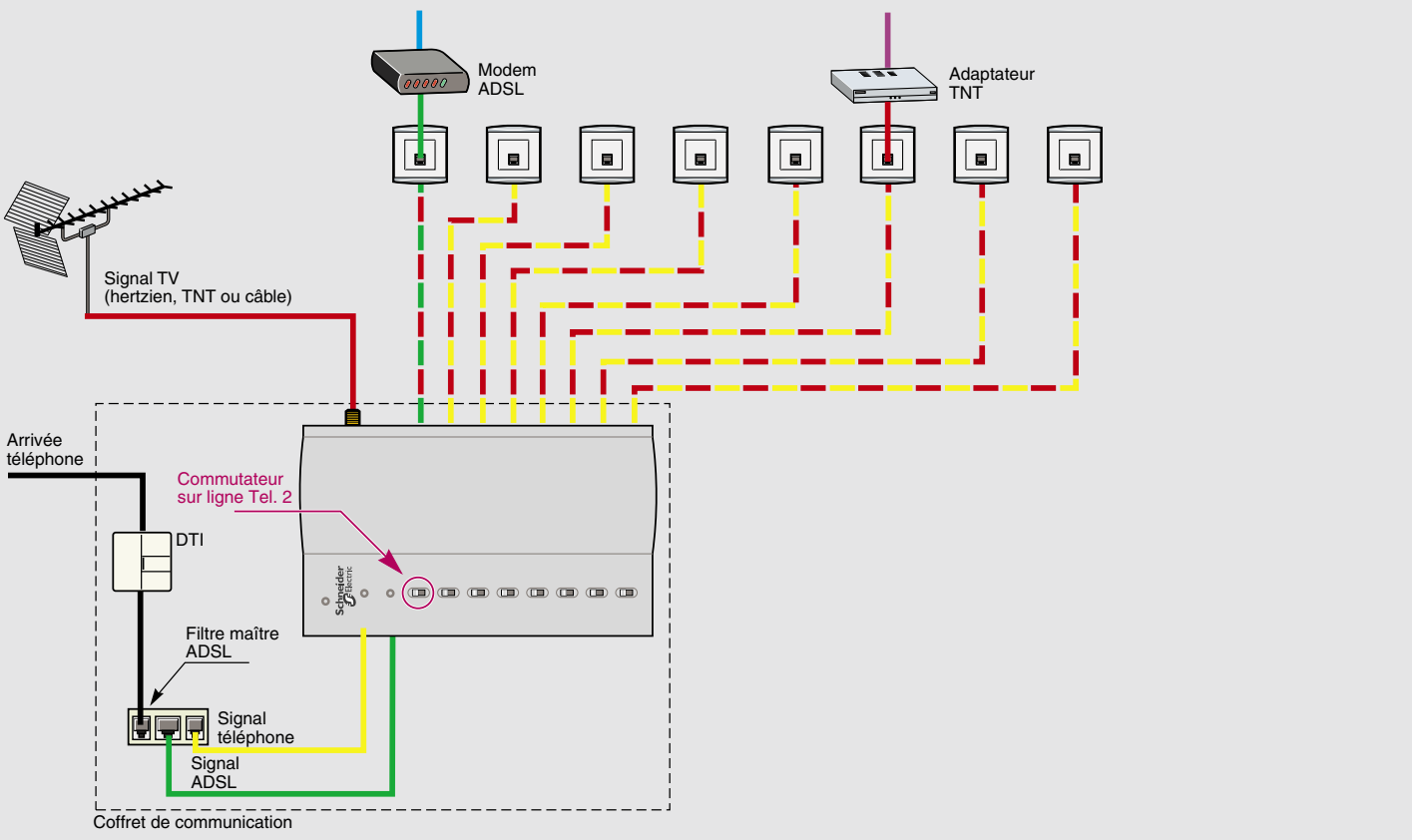

Liste du matériel

coffret prêt à l'emploi (1)			**VDI533030**	
coffret Opale 3 rangées			**13403**	**1**
boîtier Alvidis automatique			**VDI533017**	**1**
DTI RJ45			**VDI535037**	**1**
filtre maître ADSL			**VDI535036**	**1**
cordon RJ11/RJ11(filtre/boîtier Alvidis)			**VDI546043**	
cordons pour prises terminales	téléphone	2 m	**VDI546022**	**2**
	télévision	3 m	**VDI546031**	**2**
	informatique	2 m	**VDI546037**	**2**
câble grade 3 (120 m)			**VDI527005**	
kit d'installation (outils)			**VDI561014**	

(1) Disponible à partir de septembre 2008.

Nos conseils

Dans cet exemple, les prises terminales peuvent distribuer soit le signal téléphonique, soit le signal ADSL.
Pour envoyer le signal ADSL vers la prise RJ45 de votre choix, il suffit de basculer le commutateur sur "ligne téléphonique 2" (le signal ADSL étant connecté sur ligne 2).
Cet exemple est adapté lors de l'utilisation d'un seul ordinateur raccordé au modem ADSL par un cordon informatique, ou dans le cas d'un raccordement en Wi-Fi d'un ou de plusieurs ordinateurs.

Alvidis *automatique*
Fiche N° 4
non dégroupé ou dégroupage partiel

Téléphone (France Telecom) télévision et internet (sur réseau, modem en ambiance)

		Fonctions disponibles sur les prises murales							
Téléphonie	France Telecom	✗	✗	✗	✗	✗	✗	✗	
	Tél. ADSL								✗
	signal ADSL								✗
Télévision	hertzien / câble	✗	✗	✗	✗	✗	✗	✗	✗
	TV TNT						✗ *		
	TV ADSL								✗
Informatique	réseau informatique	✗	✗	✗	✗	✗	✗	✗	✗

* sous réserve de l'installation d'un décodeur TNT

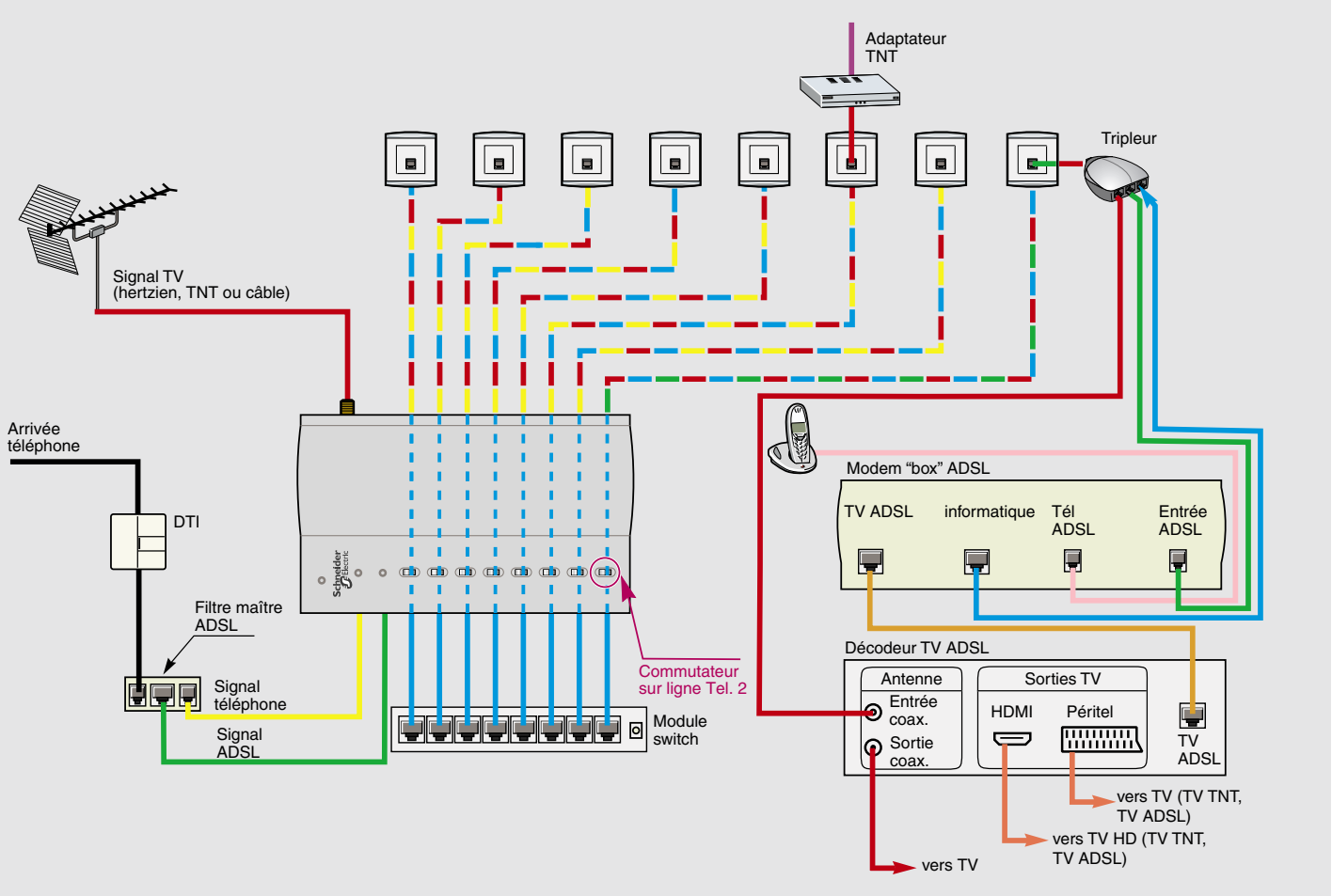

Liste du matériel

coffret prêt à l'emploi (1)		**VDI533029**	
coffret Opale 3 rangées		**13403**	**1**
boîtier Alvidis automatique		**VDI533017**	**1**
DTI RJ45		**VDI535037**	**1**
filtre maître ADSL		**VDI535036**	**1**
cordon RJ11/RJ11 (filtre/boîtier Alvidis)		**VDI546043**	**2**
switch		**VDI634017**	**1**
cordon de liaison 0,15 m (switch boîtier Alvidis)		**VDI546049**	**8**
cordon pour prises terminales	téléphone 2 m	**VDI546022**	**2**
	télévision 3 m	**VDI546031**	**2**
	informatique 2 m	**VDI546037**	**2**
cordons coaxial (1,5 m)		**VDI309670**	
tripleur avec cordons		**VDI518110**	
câble grade 3 (120 m)		**VDI527005**	
kit d'installation (outils)		**VDI561014**	

(1) Disponible à partir de septembre 2008.

Nos conseils

Dans cet exemple le modem est installé en ambiance (bureau ou salon). Afin de partager l'accès à l'Internet, il est nécessaire de "mettre en réseau" le modem ADSL à l'aide d'un cordon informatique. Un tripleur **VDI518110** permet de raccorder le modem ADSL, la liaison informatique de ce modem et une télévision, à partir d'une seule prise RJ45 murale. Prévoyez au minimum 2 prises RJ45 terminales dans la pièce où le modem ADSL sera installé. En effet, les modems ADSL de type "box" (Freebox, Livebox …) sont "RJ-vores", et peuvent mobiliser plusieurs prises en fonction des médias exploités.

Alvidis *automatique*
Fiche N° 5
non dégroupé ou dégroupage partiel

Téléphone (France Telecom + ADSL) télévision et internet (sur réseau, modem dans la GTL)

		Fonctions disponibles sur les prises murales							
Téléphonie	France Telecom					✗	✗	✗	✗
	Tél. ADSL	✗	✗	✗	✗				
	signal ADSL								
Télévision	hertzien / câble	✗	✗	✗	✗	✗	✗	✗	✗
	TV TNT					✗ *			
	TV ADSL								
Informatique	réseau informatique	✗	✗	✗	✗	✗	✗	✗	✗

* sous réserve de l'installation d'un adaptateur TNT

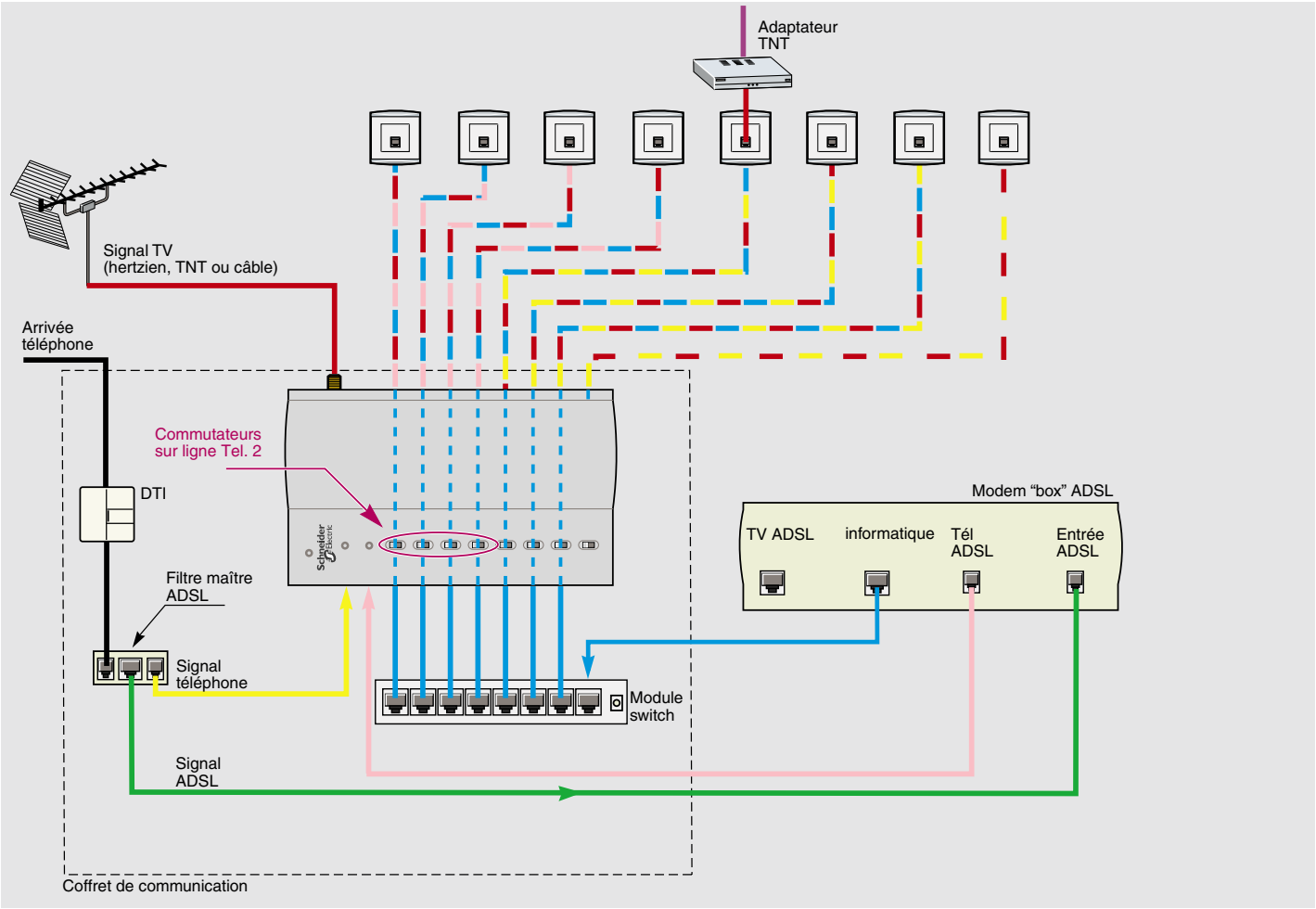

Liste du matériel

coffret prêt à l'emploi (1)		**VDI533029**	
coffret Opale 3 rangées		**13403**	**1**
boîtier Alvidis automatique		**VDI533017**	**1**
DTI RJ45		**VDI535037**	**1**
filtre maître ADSL		**VDI535036**	**1**
cordon RJ11/RJ11(filtre/boîtier Alvidis)		**VDI546043**	**2**
switch		**VDI634017**	**1**
cordon de liaison 0,15 m (switch boîtier Alvidis)		**VDI546049**	**8**
cordons pour prises terminales	téléphone 2 m	**VDI546022**	**2**
	télévision 3 m	**VDI546031**	**2**
	informatique 2 m	**VDI546037**	**2**
tripleur avec cordons		**VDI518110**	
câble grade 3 (120 m)		**VDI527005**	
kit d'installation (outils)		**VDI561014**	

(1) Disponible à partir de septembre 2008.

Nos conseils

Optimisation de l'installation du modem "Box" ADSL. Le modem est installé au plus près du boîtier Alvidis automatique. Les raccordements ADSL et téléphone ADSL sont réalisés sur des liaisons courtes à l'aide de cordons RJ11-RJ11. Ce type d'installation permet en plus de distribuer le téléphone analogique et le téléphone ADSL proposés par les fournisseurs d'accès. Pour choisir le type de téléphone souhaité sur chacune des sorties, positionner les commutateurs ligne 1 et ligne 2 en fonction du besoin.

Alvidis *automatique*
Fiche N° 6
non dégroupé ou dégroupage partiel

Téléphone (France Telecom + ADSL) télévision et internet (sur réseau, modem dans la GTL)

		Fonctions disponibles sur les prises murales							
Téléphonie	France Telecom					✗	✗	✗	✗
	Tél. ADSL	✗	✗	✗	✗				
	signal ADSL								
Télévision	hertzien / câble	✗	✗	✗	✗	✗	✗	✗	✗
	TV TNT								✗ *
	TV ADSL								✗
Informatique	réseau informatique / internet	✗	✗	✗	✗	✗	✗	✗	

* sous réserve de l'installation d'un décodeur compatibleTNT

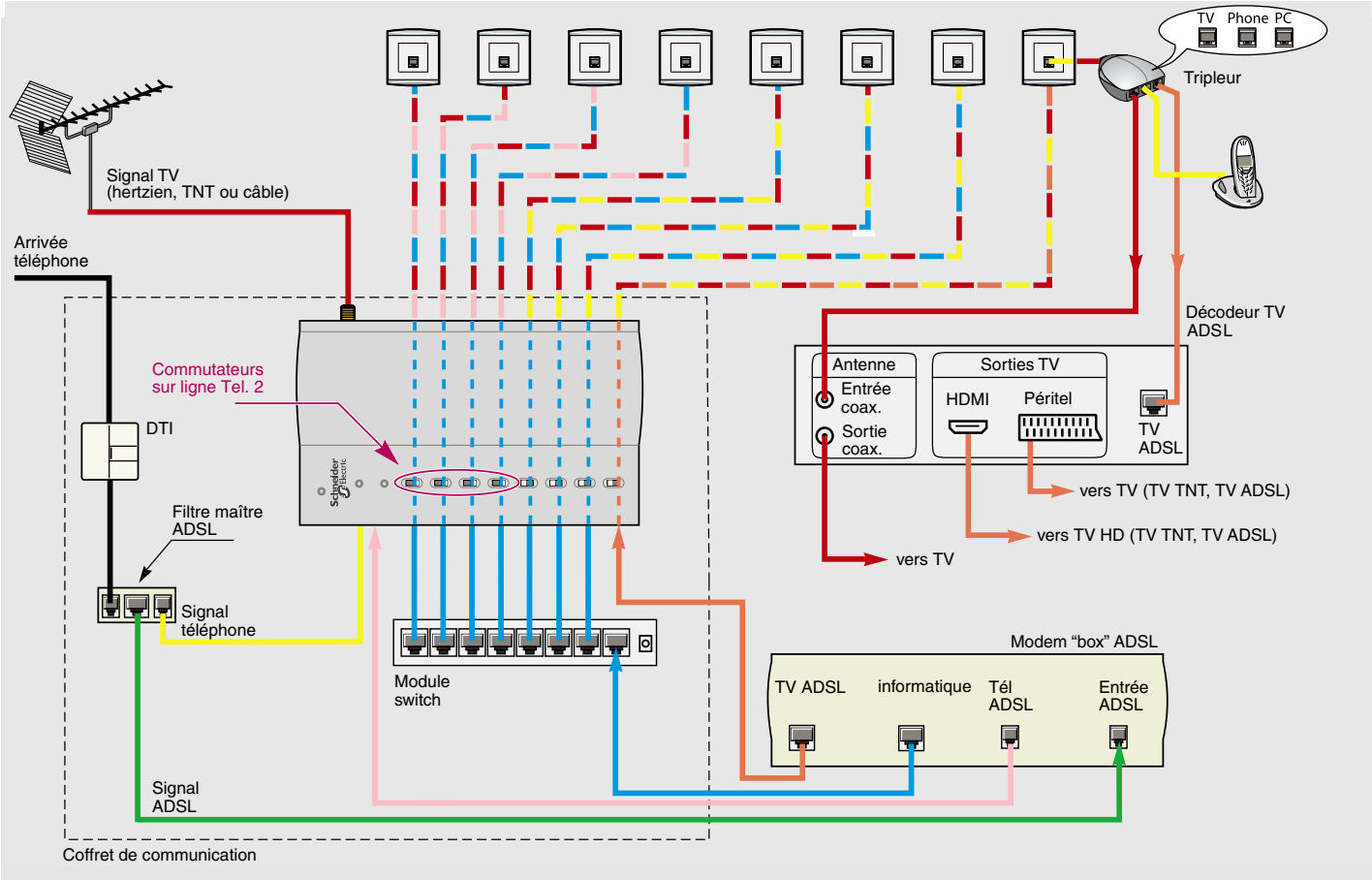

Liste du matériel

coffret prêt à l'emploi (1)		**VDI533029**	
coffret Opale 3 rangées		**13403**	**1**
boîtier Alvidis automatique		**VDI533017**	**1**
DTI RJ45		**VDI535037**	**1**
filtre maître ADSL		**VDI535036**	**1**
cordon RJ11/RJ11(filtre/boîtier Alvidis)		**VDI546043**	**2**
switch		**VDI634017**	**1**
cordon de liaison 0,15 m (switch boîtier Alvidis)		**VDI546049**	**8**
cordons pour prises terminales téléphone	2 m	**VDI546022**	**2**
télévision	3 m	**VDI546031**	**2**
informatique	2 m	**VDI546037**	**2**
cordon coaxial (1,5 m)		**VDI309670**	
tripleur avec cordons		**VDI518110**	
câble grade 3 (120 m)		**VDI527005**	
kit d'installation (outils)		**VDI561014**	

(1) Disponible à partir de septembre 2008.

Nos conseils

Optimisation de l'installation du modem « Box » ADSL. Le modem est installé au plus près du boîtier Alvidis automatique. Les raccordements ADSL et téléphone ADSL sont réalisés sur des liaisons courtes à l'aide de cordons RJ11-RJ11. Ce type d'installation permet en plus de distribuer le téléphone analogique et le téléphone ADSL proposé par les fournisseurs d'accès. Pour choisir le type de téléphone souhaité sur chacune des sorties, positionner les commutateurs ligne 1 et ligne 2 en fonction du besoin. Un tripleur **VDI54603** permet de raccorder le décodeur TV ADSL, une ligne téléphonique et une télévision, à partir d'une seule prise RJ45 murale. Le signal TV hertzien et TNT est d'abord raccordé au décodeur TV ADSL à l'aide d'un cordon **VDI309670**, puis un cordon coaxial **VDI546031** relie le décodeur TV ADSL à la télévision. Cette installation permet en plus de bénéficier de la TV Haute Définition (HD) grâce à la sortie HDMI (sous réserve de programmes diffusés en HD via la TNT ou via la TV ADSL).

Alvidis *automatique*
Fiche N° 7
dégroupage total

Téléphone (ADSL) télévision et internet (sur réseau, modem dans la GTL)

		Fonctions disponibles sur les prises murales							
Téléphonie	France Telecom								
	Tél. ADSL	✗	✗	✗	✗	✗	✗	✗	✗
	signal ADSL								
Télévision	signal hertzien / câble / TNT	✗	✗	✗	✗	✗	✗	✗	✗
	TV TNT								
	TV ADSL								✗
Informatique	réseau informatique	✗	✗	✗	✗	✗	✗	✗	

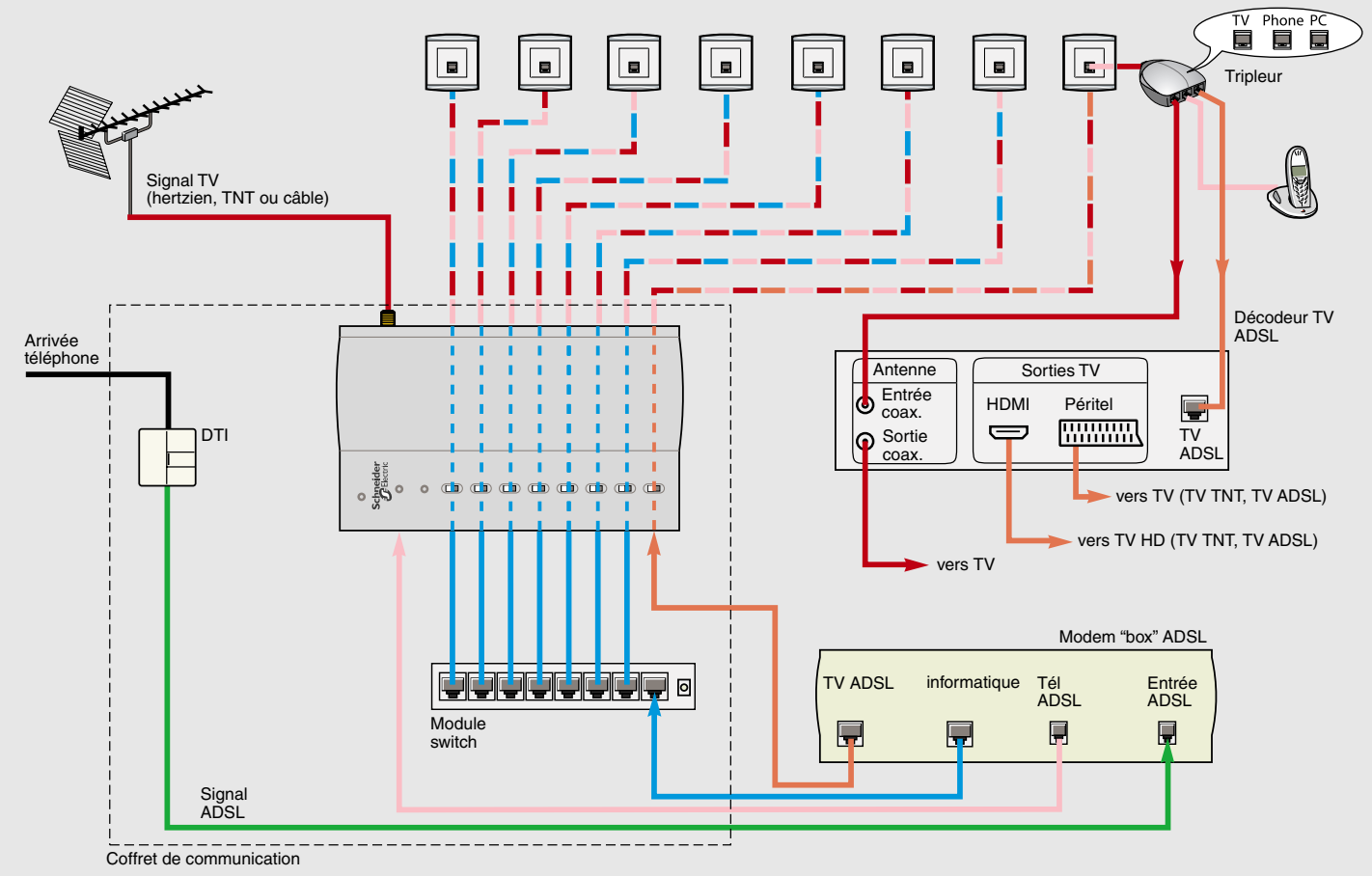

Liste du matériel

coffret Opale 3 rangées		**13403**
boîtier Alvidis automatique		**VDI533017**
DTI RJ45		**VDI535037**
switch		**VDI634017**
cordon de liaison 0,15 m (switch boîtier Alvidis)		**VDI546049**
cordons pour prises terminales téléphone	2 m	**VDI546022**
télévision	3 m	**VDI546031**
informatique	2 m	**VDI546037**
cordons coaxial (1,5 m)		**VDI309670**
tripleur avec cordons		**VDI518110**
câble grade 3 (120 m)		**VDI527005**
kit d'installation (outils)		**VDI561014**

Nos conseils

Optimisation de l'installation du modem "Box" ADSL. Le modem est installé au plus près du boîtier Alvidis automatique. Les raccordements ADSL et téléphone ADSL sont réalisés sur des liaisons courtes à l'aide de cordons RJ11-RJ11. Dans le cas du dégroupage total, la ligne France Télécom n'est plus acheminée. Seul un signal ADSL est envoyé au DTI. Le filtre maître ADSL n'est donc plus nécessaire.
Un tripleur **VDI518110** permet de raccorder le décodeur TV ADSL, une ligne téléphonique et une télévision, à partir d'une seule prise RJ45 murale. Le signal TV hertzien et TNT est d'abord raccordé au décodeur TV ADSL à l'aide d'un cordon **VDI546031**, puis un cordon coaxial **VDI309670** relie le décodeur TV ADSL à la télévision. Cette installation permet en plus de bénéficier de la TV Haute Définition (HD) grâce à la sortie HDMI du décodeur TV ADSL (sous réserve de programmes diffusés en HD via la TNT ou via la TV ADSL).

Notes

Téléphone (France Telecom)

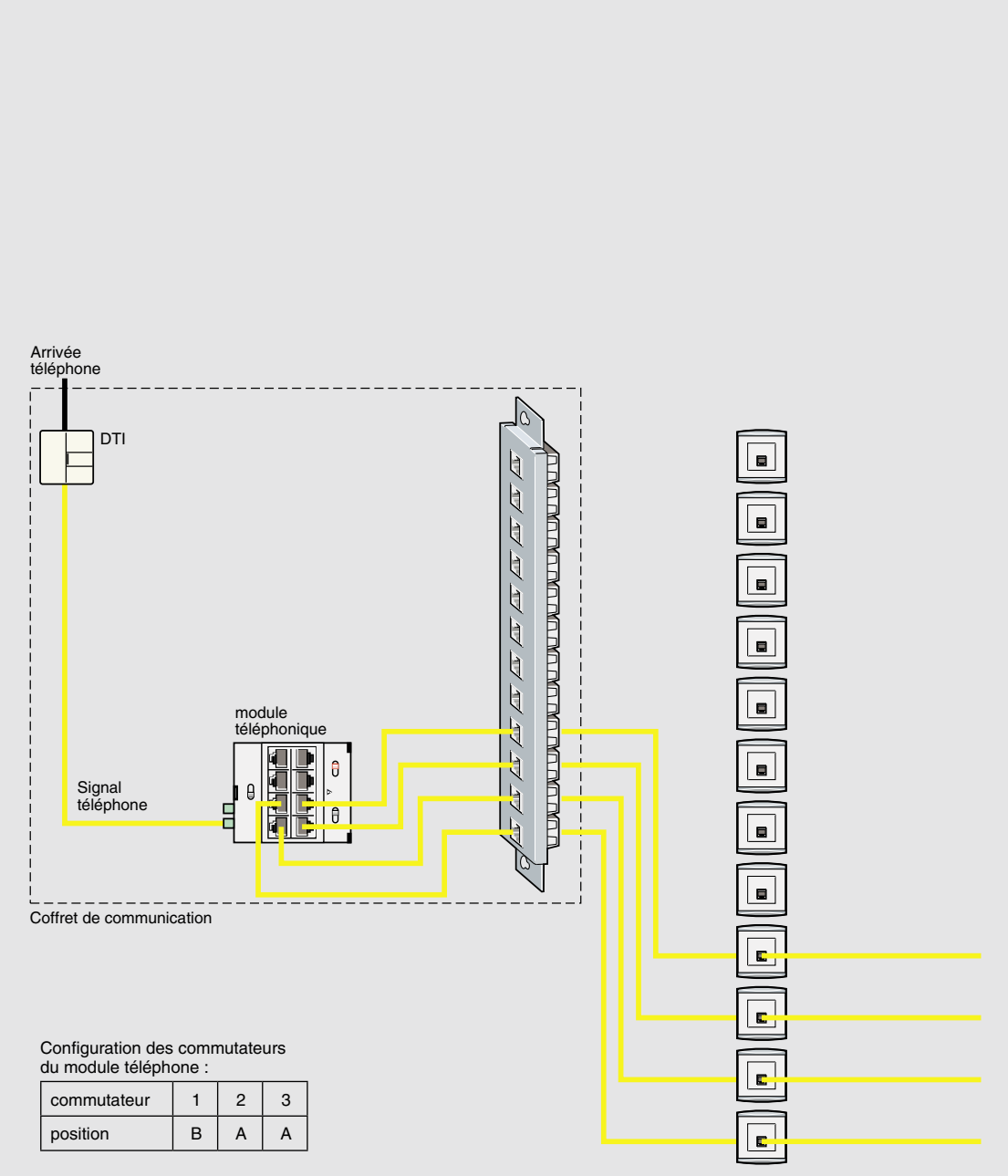

Configuration des commutateurs du module téléphone :

commutateur	1	2	3
position	B	A	A

Fonctions disponibles sur les prises murales						
Informatique	Télévision			Téléphonie		
réseau informatique	TV ADSL	TV TNT	signal hertzien / câble / TNT	signal ADSL	Tél. ADSL	France Telecom
						✘
						✘
						✘
						✘

Liste du matériel

coffret Alvidis 12 ports	**VDI514014**
bandeau support RJ45	**VDI516009**
connecteur RJ45 cat.5	**VDI550001**
DTI RJ45	**VDI535037**
module téléphonique	**VDI533006**
lot de 3 cordons de brassage (26, 29 et 32 cm)	**VDI544001**
câble S/FTP (120 m)	**VDI527005**
cordons pour prises terminales téléphone 2 m	**VDI546022**
5 m	**VDI546023**

Nos conseils

Cet exemple vous permet de réaliser une installation facilement modifiable en grade 1 à base de RJ45.
Les commutateurs du module téléphone devront être positionnés comme précisé dans le tableau.

Téléphone (2 lignes France Telecom)

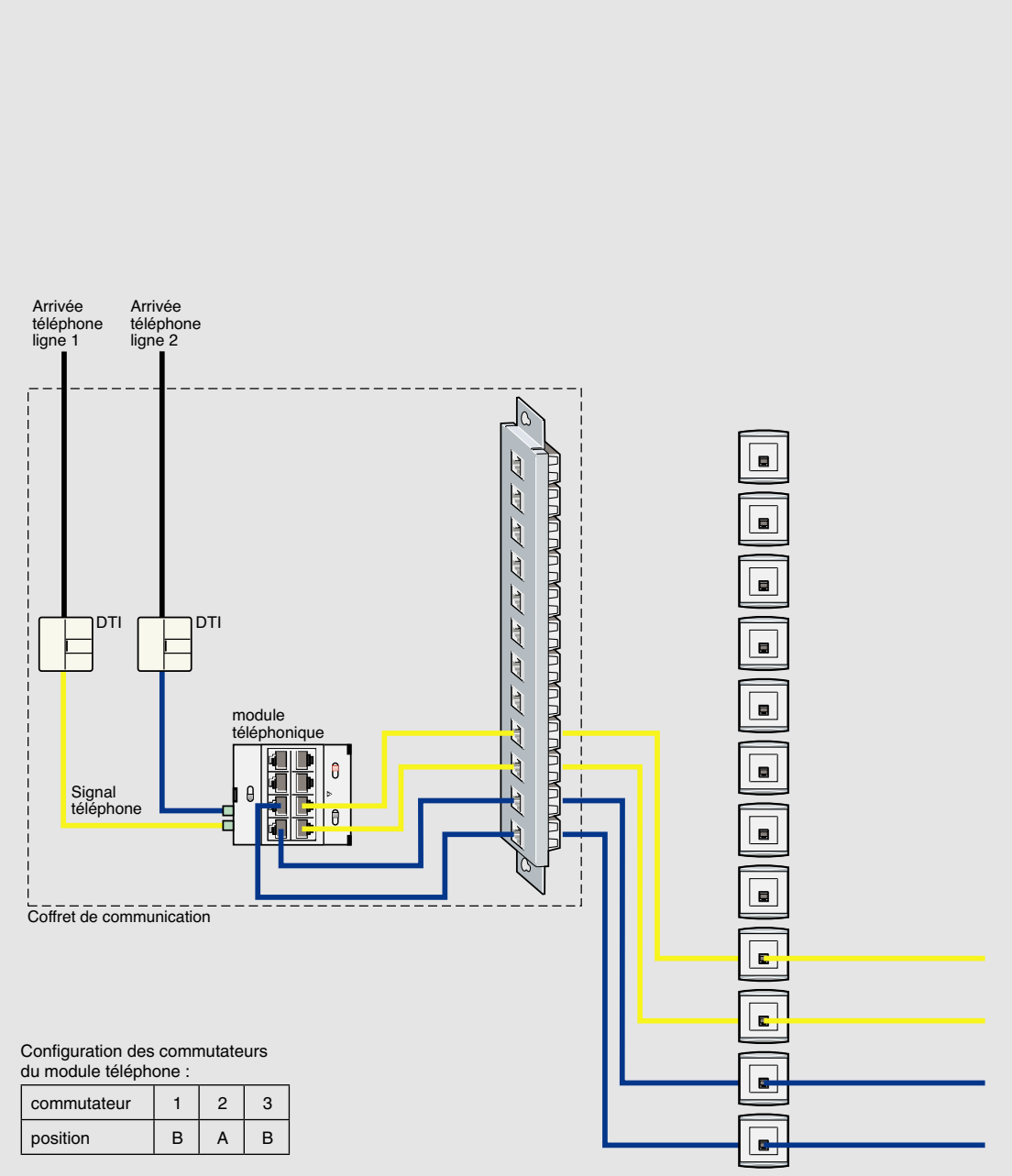

Configuration des commutateurs du module téléphone :

commutateur	1	2	3
position	B	A	B

Fonctions disponibles sur les prises murales						
Informatique	Télévision			Téléphonie		
réseau informatique	TV ADSL	TV TNT	signal hertzien / câble / TNT	signal ADSL	Tél. ADSL	France Telecom
						✕
						✕
						✕
						✕

Liste du matériel

coffret Alvidis 12 ports		**VDI514014**
bandeau support RJ45		**VDI516009**
connecteur RJ45 cat.5		**VDI550001**
DTI RJ45		**VDI535037**
module téléphonique		**VDI533006**
lot de 3 cordons de brassage (26, 29 et 32 cm)		**VDI544001**
câble S/FTP (120 m)		**VDI527005**
cordons pour prises terminales téléphone	2 m	**VDI546022**
	5 m	**VDI546023**

Nos conseils

Cet exemple d'installation grade 1 à base de RJ45 permet de réaliser la distribution de deux lignes téléphoniques.
Les commutateurs du module téléphone devront être positionnés comme précisé dans le tableau.
A noter également l'utilisation de 2 DTI.

Alvidis *manuel*
Fiche N° 3
non dégroupé ou dégroupage partiel

Téléphone (France Telecom) internet (sur 1 prise, modem en ambiance)

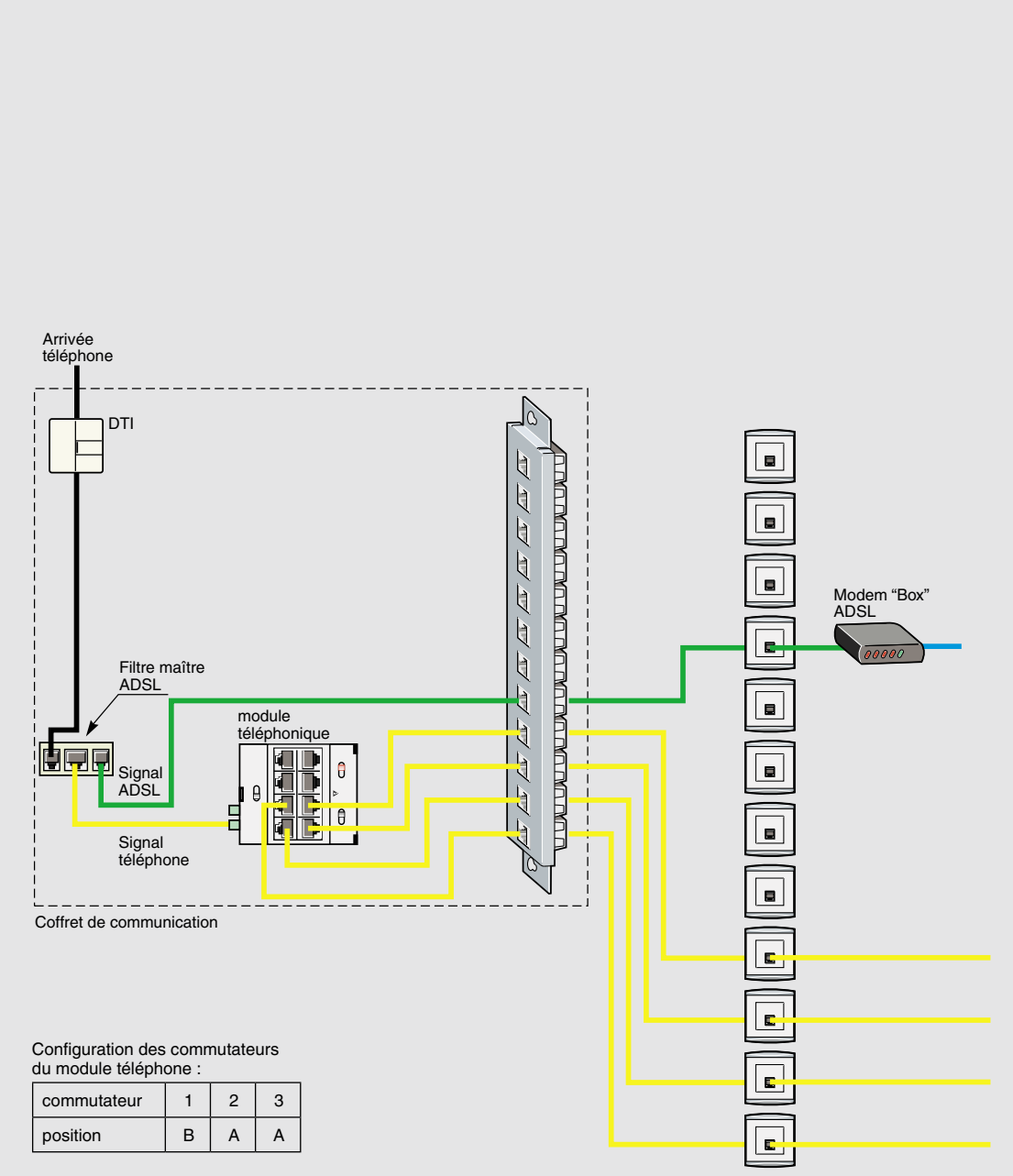

Configuration des commutateurs du module téléphone :

commutateur	1	2	3
position	B	A	A

Fonctions disponibles sur les prises murales						
Informatique	Télévision			Téléphonie		
réseau informatique	TV ADSL	TV TNT	signal hertzien / câble / TNT	signal ADSL	Tél. ADSL	France Telecom
✗ *				✗		
						✗
						✗
						✗
						✗

* sous réserve de l'installation d'un modem ADSL

* Sous réserve de l'installation d'un modem ADSL

Liste du matériel

coffret Alvidis 12 ports		**VDI514014**
bandeau support RJ45		**VDI516009**
connecteur RJ45 cat.5		**VDI550001**
connecteur RJ45 cat.6 + serre câble SFTP		**VDI550002 +ALB08408**
DTI RJ45		**VDI535037**
filtre ADSL		**VDI535036**
module téléphonique		**VDI533006**
lot de 3 cordons de brassage (26, 29 et 32 cm)		**VDI544001**
câble S/FTP (120 m)		**VDI527005**
cordons pour prises terminales téléphone	2 m	**VDI546022**
	5 m	**VDI546023**
informatique	2 m	**VDI546009**
	3 m	**VDI546010**

Nos conseils

Cet exemple présente une installation en grade 2.
Le signal ADSL est acheminé directement vers la prise RJ45 terminale de votre choix sans passer par un module actif.

Alvidis *manuel*
Fiche N° 4
non dégroupé ou dégroupage partiel

Téléphone (France Telecom + ADSL) internet (sur 1 prise, modem en ambiance)

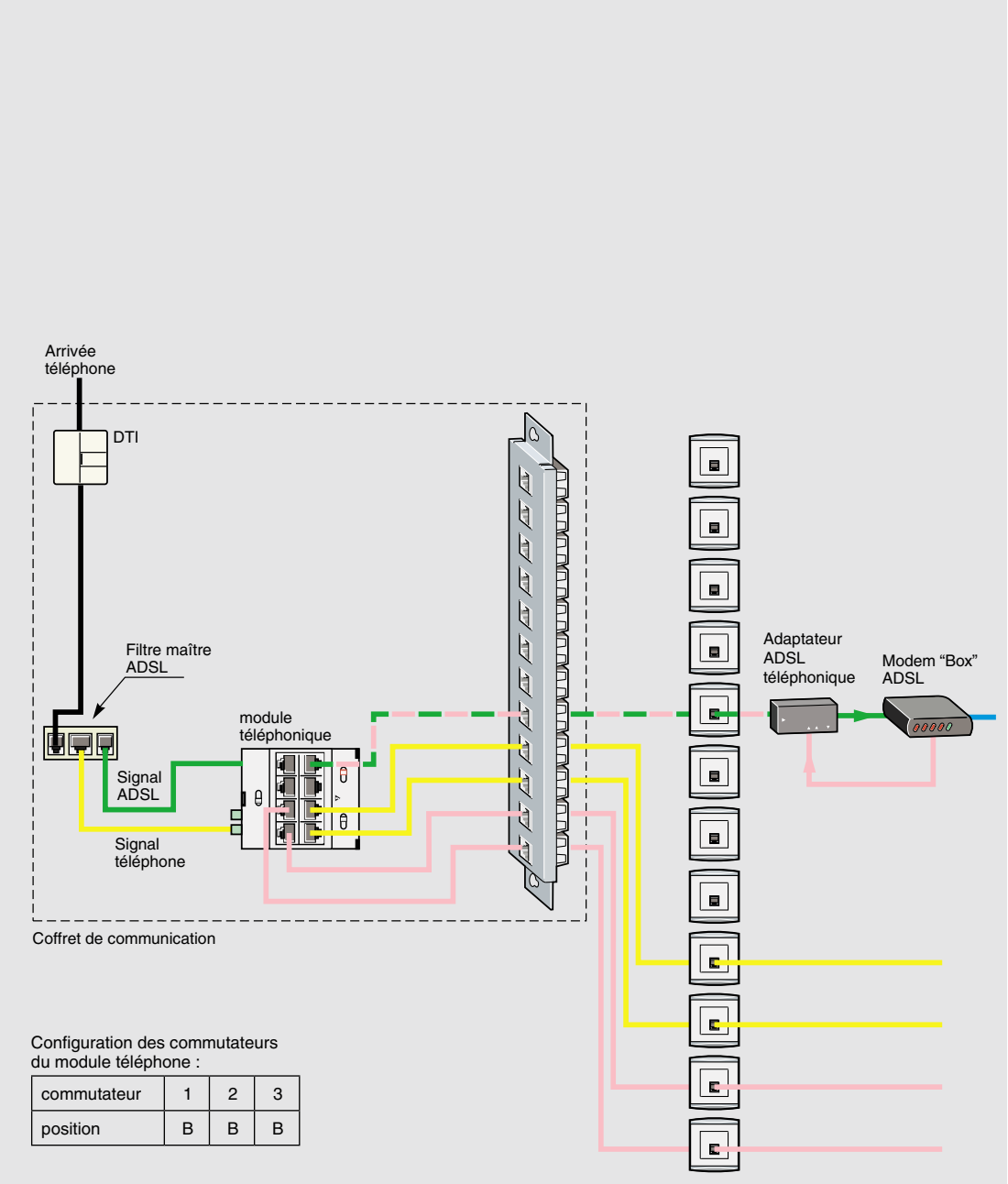

Configuration des commutateurs du module téléphone :

commutateur	1	2	3
position	B	B	B

Fonctions disponibles sur les prises murales						
Informatique	Télévision			Téléphonie		
réseau informatique	TV ADSL	TV TNT	signal hertzien / câble / TNT	signal ADSL	Tél. ADSL	France Telecom
✗ *				✗		
						✗
						✗
					✗ *	
					✗ *	

* sous réserve de l'installation d'un modem ADSL

* Sous réserve de l'installation d'un modem ADSL

Liste du matériel

coffret Alvidis 12 ports			**VDI514014**
bandeau support RJ45			**VDI516009**
connecteur RJ45 cat.5			**VDI550001**
connecteur RJ45 cat.6			**VDI550002**
+ serre câble SFTP			**+ALB08408**
DTI RJ45			**VDI535037**
filtre ADSL			**VDI535036**
module téléphonique			**VDI533006**
adaptateur ADSL téléphonique			**VDI535007**
cordons de brassage	lot de 3 (26, 29 et 32 cm)		**VDI544001**
	unité (50 cm)		**VDI544002**
câble S/FTP (120 m)			**VDI527005**
cordons pour prises terminales téléphone		2 m	**VDI546022**
		5 m	**VDI546023**
	informatique	2 m	**VDI546009**
		3 m	**VDI546010**

Nos conseils

Cette installation, en grade 2, est recommandée dans les cas d'une redistribution de la ligne téléphonique délivrée par un modem ADSL (téléphonie ADSL ou IP).
Le tripleur B100 assure l'acheminement du signal ADSL et la transmission du signal téléphonique ADSL vers le module téléphone via une seule prise RJ45 terminale.
Le module téléphone va permettre la répartition de la ligne téléphonique traditionnelle et de la ligne téléphonique ADSL sur les prises de votre choix.

Téléphone (France Telecom) **télévision** (hertzien / câble)

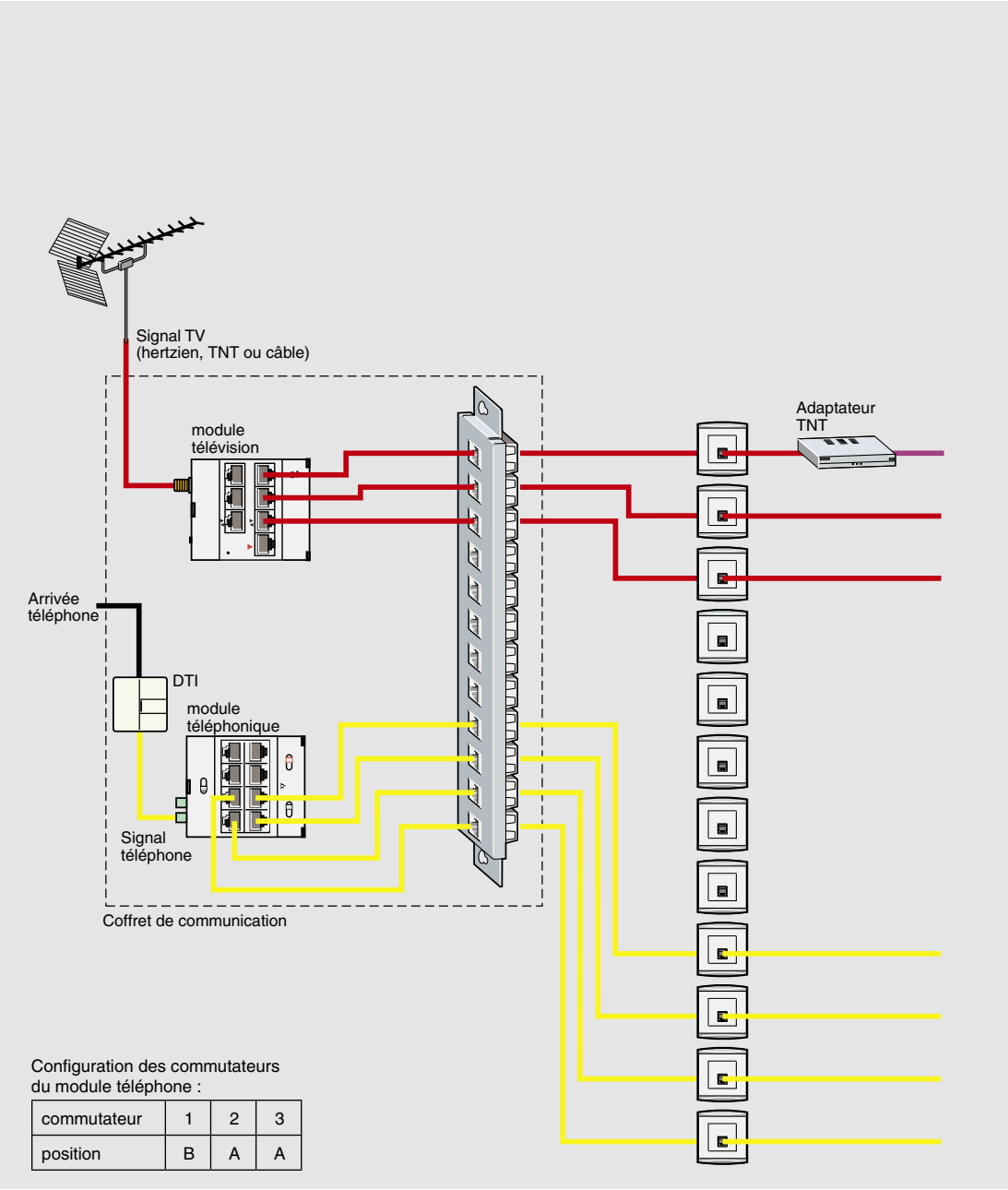

Configuration des commutateurs du module téléphone :

commutateur	1	2	3
position	B	A	A

Fonctions disponibles sur les prises murales						
Informatique	Télévision			Téléphonie		
réseau informatique	TV ADSL	TV TNT	signal hertzien / câble / TNT	signal ADSL	Tél. ADSL	France Telecom
		✘ *	✘			
			✘			
			✘			
						✘
						✘
						✘
						✘

* sous réserve de l'installation d'un adaptateur TNT

* Sous réserve de l'installation d'un modem ADSL

Liste du matériel

coffret Alvidis 12 ports		**VDI514014**
bandeau support RJ45		**VDI516009**
connecteur RJ45 cat.5		**VDI550001**
connecteur RJ45 cat.6		**VDI550002**
+ serre câble SFTP		**+ALB08408**
DTI RJ45		**VDI535037**
module téléphonique		**VDI533006**
module télévision		**VDI533005**
fiche de terminaison		**VDI556001**
alimentation		**VDI535020**
cordons de brassage	lot de 3 (26, 29 et 32 cm)	**VDI544001**
	unité (50 cm)	**VDI544002**
câble S/FTP (120 m)		**VDI527005**
cordons pour prises terminales téléphone	2 m	**VDI546022**
	5 m	**VDI546023**
	télévision 3 m	**VDI546009**

Nos conseils

Cet exemple présente une installation en grade 3.
Les sorties non utilisées du répartiteur TV, doivent être “bouchées” à l'aide d'une fiche de terminaison **VDI556001**.
Dans le cas présenté, la TNT n'est disponible que sur le téléviseur raccordé à l'adaptateur TNT.

Télévision
(hertzien ou câble + redistribution TNT)

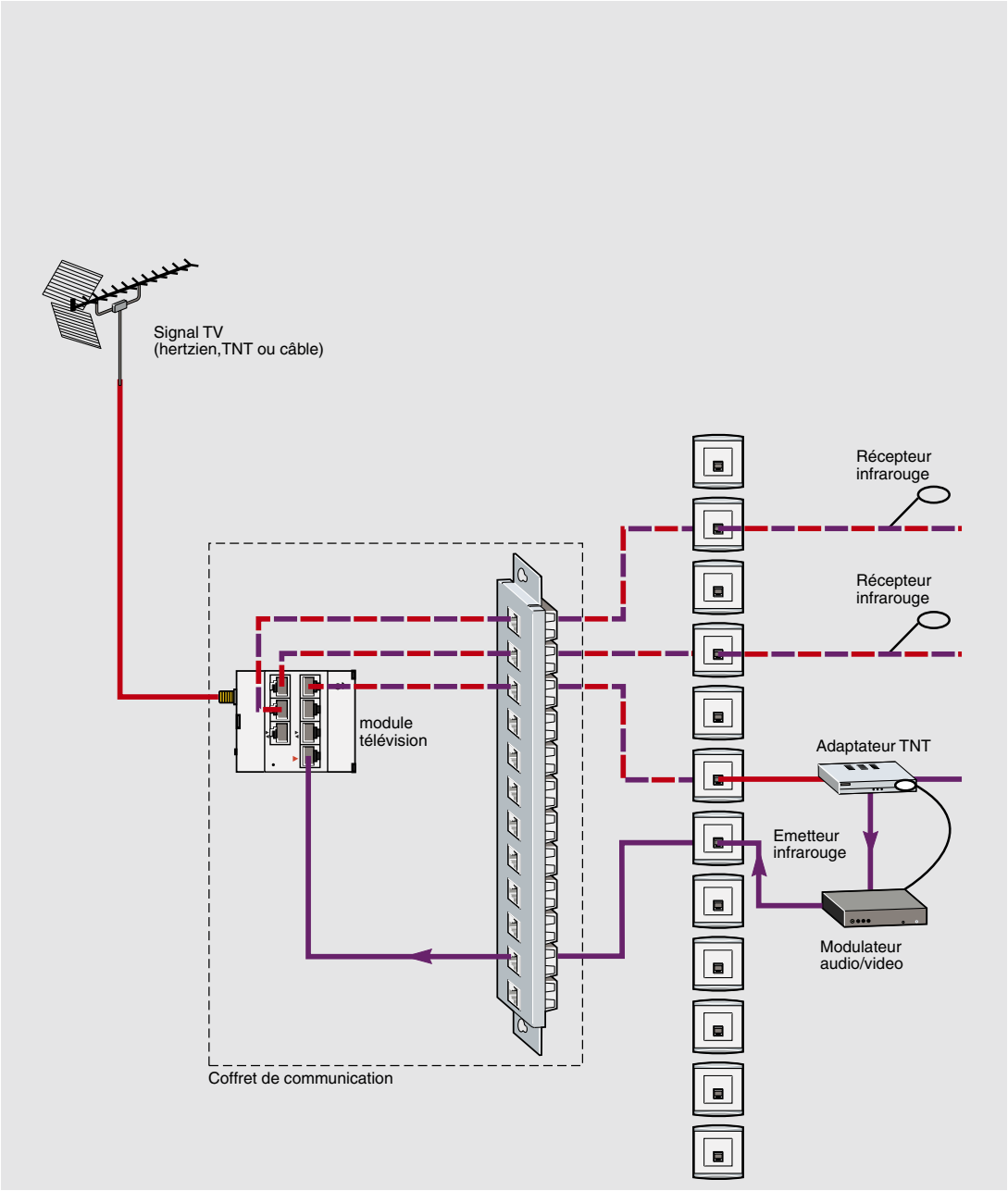

Fonctions disponibles sur les prises murales						
Informatique	Télévision			Téléphonie		
réseau informatique	TV ADSL	TV TNT	signal hertzien / câble / TNT	signal ADSL	Tél. ADSL	France Telecom
		X	X			
		X	X			
		X	X			

Liste du matériel

coffret Alvidis 12 ports		**VDI514014**
bandeau support RJ45		**VDI516009**
connecteur RJ45 cat.6		**VDI550002**
+ serre câble SFTP		**+ALB08408**
module télévision		**VDI533005**
fiche de terminaison (pour port module TV non utilisé)		**VDI556001**
(pour port module TV non utilisé)		
alimentation		**VDI535020**
cordons de brassage	lot de 3 (26, 29 et 32 cm)	**VDI544001**
	unité (50 cm)	**VDI544002**
câble S/FTP (120 m)		**VDI527005**
modulateur multimédia 1 canal		**VDI535026**
cordons de liaison du modulateur à la prise terminale	2 m	**VDI546009**
	3 m	**VDI546010**
cordons pour prises terminales télévision	3 m	**VDI546031**
kit récepteur + émetteur infrarouge		**VDI535001**
récepteur infrarouge seul		**VDI535002**

Nos conseils

Installation en grade 3.
Vous pouvez redistribuer un signal audio/vidéo issu d'un adaptateur TNT vers tous les téléviseurs de l'installation, grâce à l'utilisation du modulateur audio/vidéo UHF stéréo. Ce modulateur gère également le relais infrarouge entre les TV et le décodeur.
Prévoyez autant de récepteurs IR qu'il y a de TV dans l'installation.
Le modulateur est livré avec un câble RCA/RCA et un adaptateur péritel/RCA.

Télévision
(hertzien ou câble + redistribution satellite)

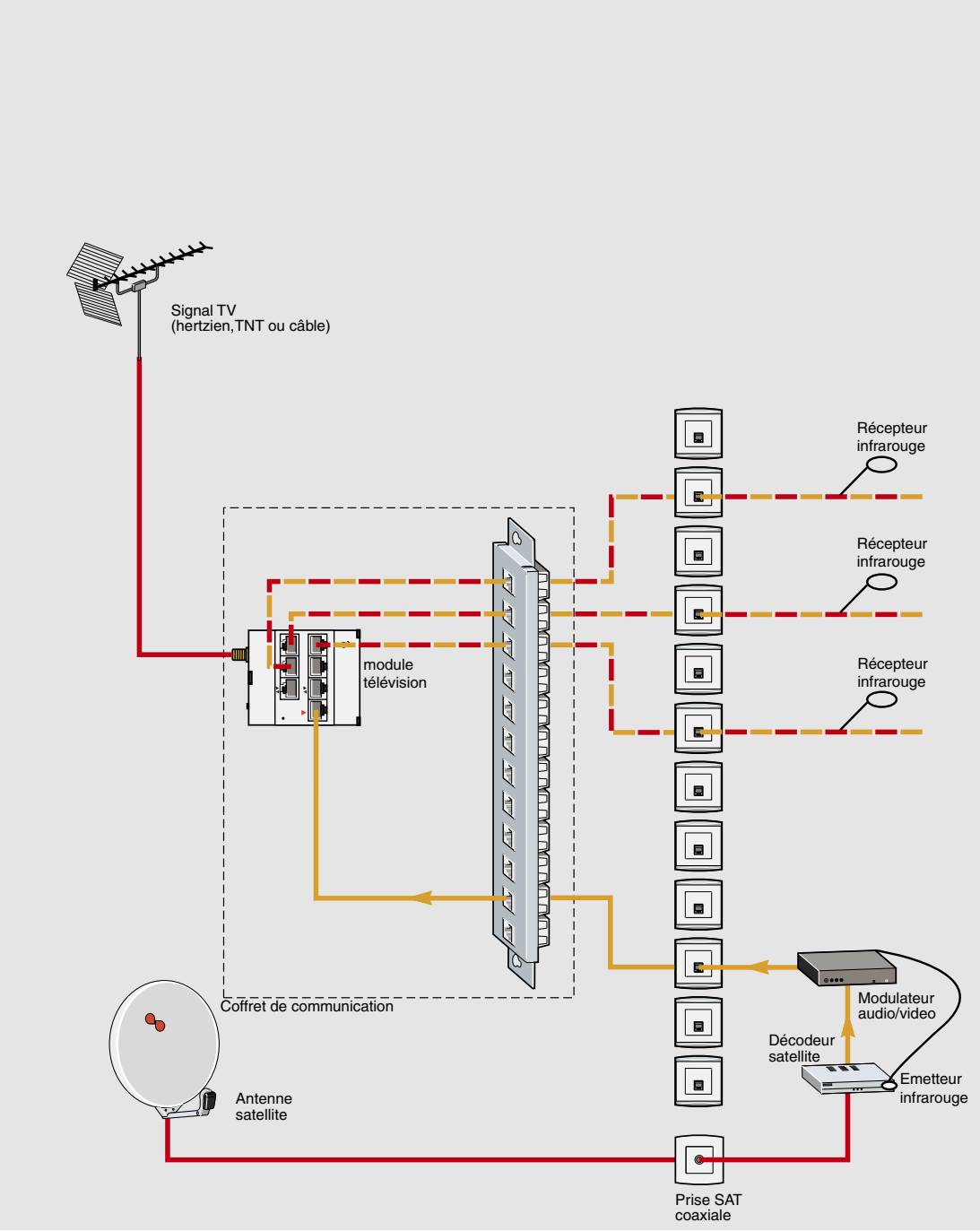

Fonctions disponibles sur les prises murales						
Informatique	Télévision			Téléphonie		
réseau informatique	TV satellite	TV TNT	signal hertzien / câble / TNT	signal ADSL	Tél. ADSL	France Telecom
	✗		✗			
	✗		✗			
	✗		✗			

Liste du matériel

coffret Alvidis 12 ports		**VDI514014**
bandeau support RJ45		**VDI516009**
connecteur RJ45 cat.6		**VDI550002**
+ serre câble SFTP		**+ALB08408**
module télévision		**VDI533005**
fiche de terminaison (pour port module TV non utilisé)		**VDI556001**
alimentation		**VDI535020**
cordons de lot de 3 (26, 29 et 32 cm)		**VDI544001**
brassage unité (50 cm)		**VDI544002**
câble S/FTP (120 m)		**VDI527005**
modulateur multimédia 1 canal		**VDI535026**
cordons de liaison du modulateur	2 m	**VDI546009**
à la prise terminale	3 m	**VDI546010**
cordons pour prises terminales télévision	3 m	**VDI546031**
kit récepteur + émetteur infrarouge		**VDI535001**
récepteur infrarouge seul		**VDI535002**

Nos conseils

Installation en grade 3.
Vous pouvez redistribuer un signal audio/vidéo issu d'un décodeur satellite vers tous les téléviseurs de l'installation, grâce à l'utilisation du modulateur audio/vidéo UHF stéréo. Ce modulateur gère également le relais infrarouge entre les TV et le décodeur.
Prévoyez autant de récepteurs IR qu'il y a de TV dans l'installation.
Le modulateur est livré avec un câble RCA/RCA et un adaptateur péritel/RCA.
Notez également la nécessité de relier le décodeur satellite à l'antenne parabolique avec un câble coaxial..

Alvidis *manuel*
Fiche N° 8
non dégroupé ou dégroupage partiel

Téléphone (hertzien ou câble + redistribution TV ADSL)
internet (sur 1 prise, modem en ambiance)

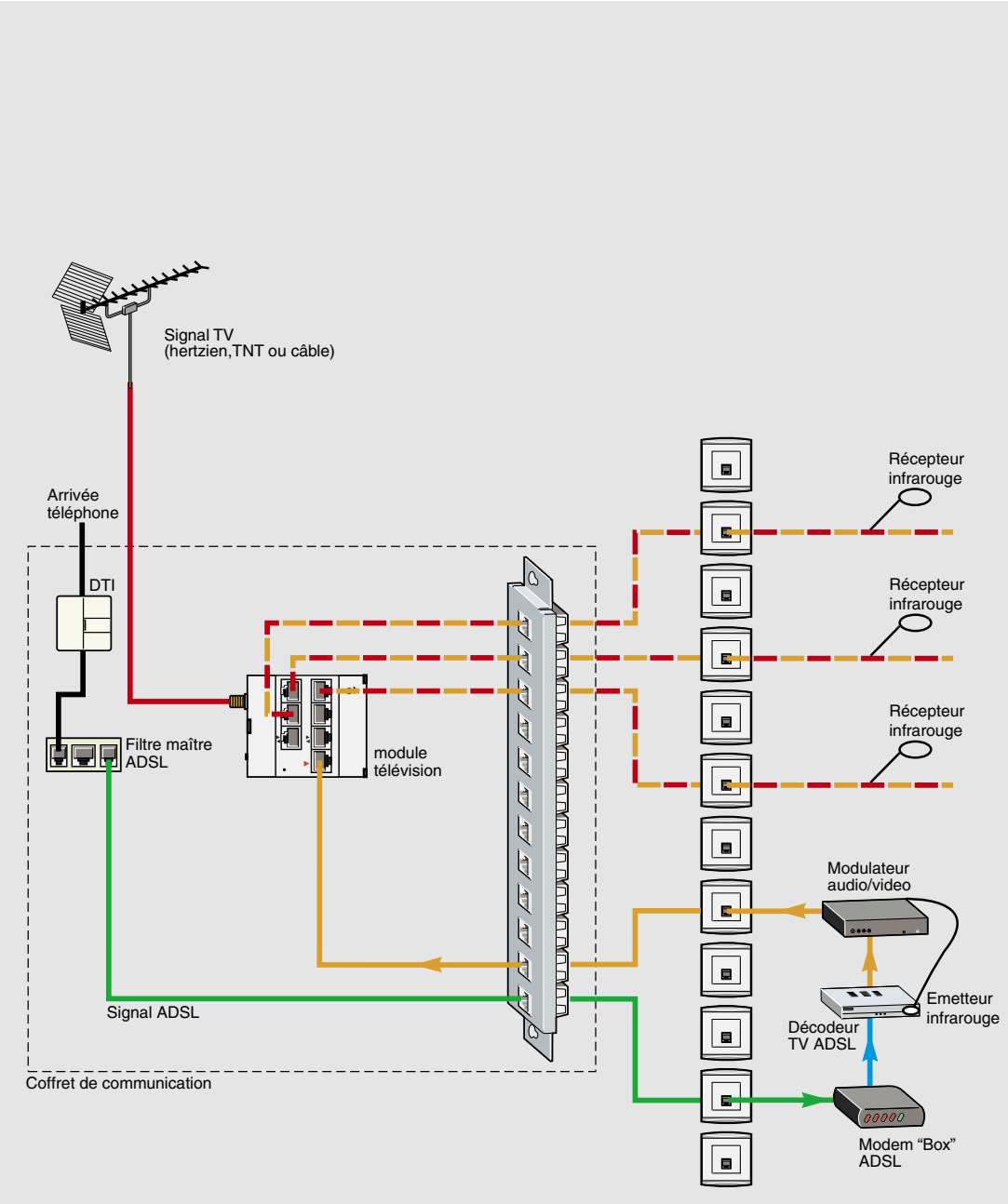

Fonctions disponibles sur les prises murales						
Informatique	Télévision			Téléphonie		
réseau informatique	TV ADSL	TV TNT	signal hertzien / câble / TNT	signal ADSL	Tél. ADSL	France Telecom
	✗		✗			
	✗		✗			
	✗		✗			
				✗		

Liste du matériel

coffret Alvidis 12 ports		**VDI514014**
bandeau support RJ45		**VDI516009**
connecteur RJ45 cat.6 + serre câble SFTP		**VDI550002** +**ALB08408**
DTI RJ45		**VDI535037**
filtre ADSL		**VDI535036**
module télévision		**VDI533005**
fiche de terminaison (pour port module TV non utilisé)		**VDI556001**
alimentation		**VDI535020**
cordons de brassage	lot de 3 (26, 29 et 32 cm)	**VDI544001**
	unité (50 cm)	**VDI544002**
câble S/FTP (120 m)		**VDI527005**
modulateur multimédia 1 canal		**VDI535026**
cordons de liaison du modulateur à la prise terminale	2 m	**VDI546009**
	3 m	**VDI546010**
cordons pour prises terminales télévision	3 m	**VDI546031**
kit récepteur + émetteur infrarouge		**VDI535001**
récepteur infrarouge seul		**VDI535002**

Nos conseils

Installation en grade 3.
Vous pouvez redistribuer un signal audio/vidéo issu d'un modem et un décodeur TV ADSL vers tous les téléviseurs de l'installation, grâce à l'utilisation du modulateur audio/vidéo UHF stéréo.
Ce modulateur gère également le relais infrarouge entre les TV et le décodeur.
Prévoyez autant de récepteurs IR qu'il y a de TV dans l'installation.
Le modulateur est livré avec un câble RCA/RCA et un adaptateur péritel/RCA.

Téléphone (hertzien ou câble + redistribution TV ADSL, satellite et lecteur DVD)

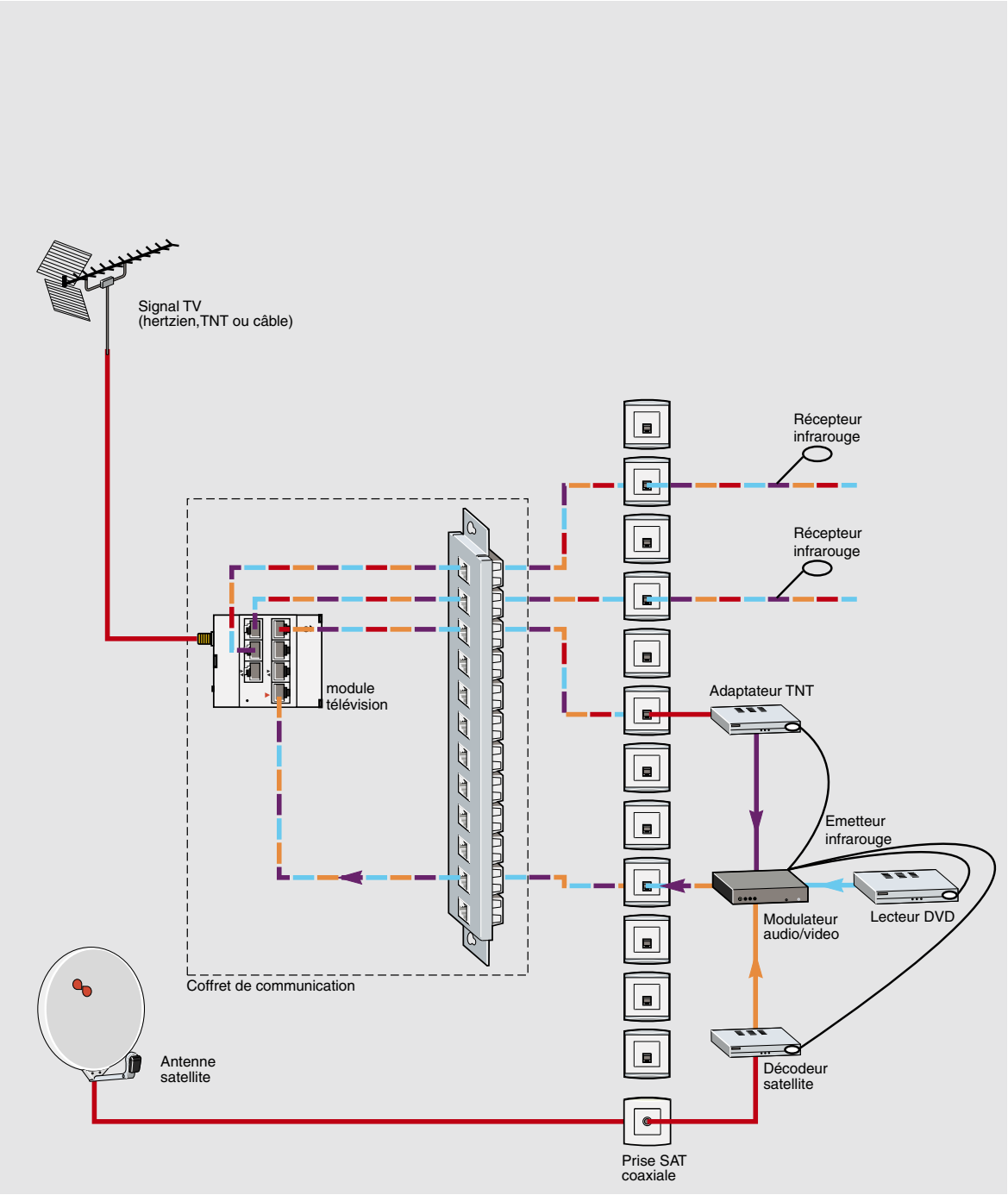

Fonctions disponibles sur les prises murales						
Télévision				Téléphonie		
lecteur DVD	TV satellite	TV TNT	signal hertzien / câble / TNT	signal ADSL	Tél. ADSL	France Telecom
X	X	X	X			
X	X	X	X			
X	X	X	X			

Liste du matériel

coffret Alvidis 12 ports		**VDI514014**
bandeau support RJ45		**VDI516009**
connecteur RJ45 cat.6 + serre câble SFTP		**VDI550002 +ALB08408**
module télévision		**VDI533005**
fiche de terminaison (pour port module TV non utilisé)		**VDI556001**
alimentation		**VDI535020**
cordons de brassage	lot de 3 (26, 29 et 32 cm)	**VDI544001**
	unité (50 cm)	**VDI544002**
câble S/FTP (120 m)		**VDI527005**
modulateur multimédia 3 canaux		**VDI535027**
cordons de liaison du modulateur à la prise terminale	2 m	**VDI546009**
	3 m	**VDI546010**
cordons pour prises terminales télévision	3 m	**VDI546031**
kit récepteur + émetteur infrarouge		**VDI535001**
récepteur infrarouge seul		**VDI535002**

Nos conseils

Vous pouvez redistribuer simultanément les signaux audio/vidéo issus d'un décodeur satellite, d'un adaptateur TNT et d'un lecteur DVD vers tous les téléviseurs de l'installation, grâce à l'utilisation du modulateur audio/vidéo UHF 4 canaux stéréo. Ce modulateur gère également le relais infrarouge entre les TV et le décodeur.
Prévoyez autant de récepteurs IR qu'il y a de TV dans l'installation.
Le modulateur est livré avec un câble RCA/RCA et un adaptateur péritel/RCA.
Notez également la nécessité de relier le décodeur satellite à l'antenne parabolique avec un câble coaxial.

Téléphone (France Telecom) **télévision** (hertzien ou câble) **internet** (en réseau, modem en ambiance)

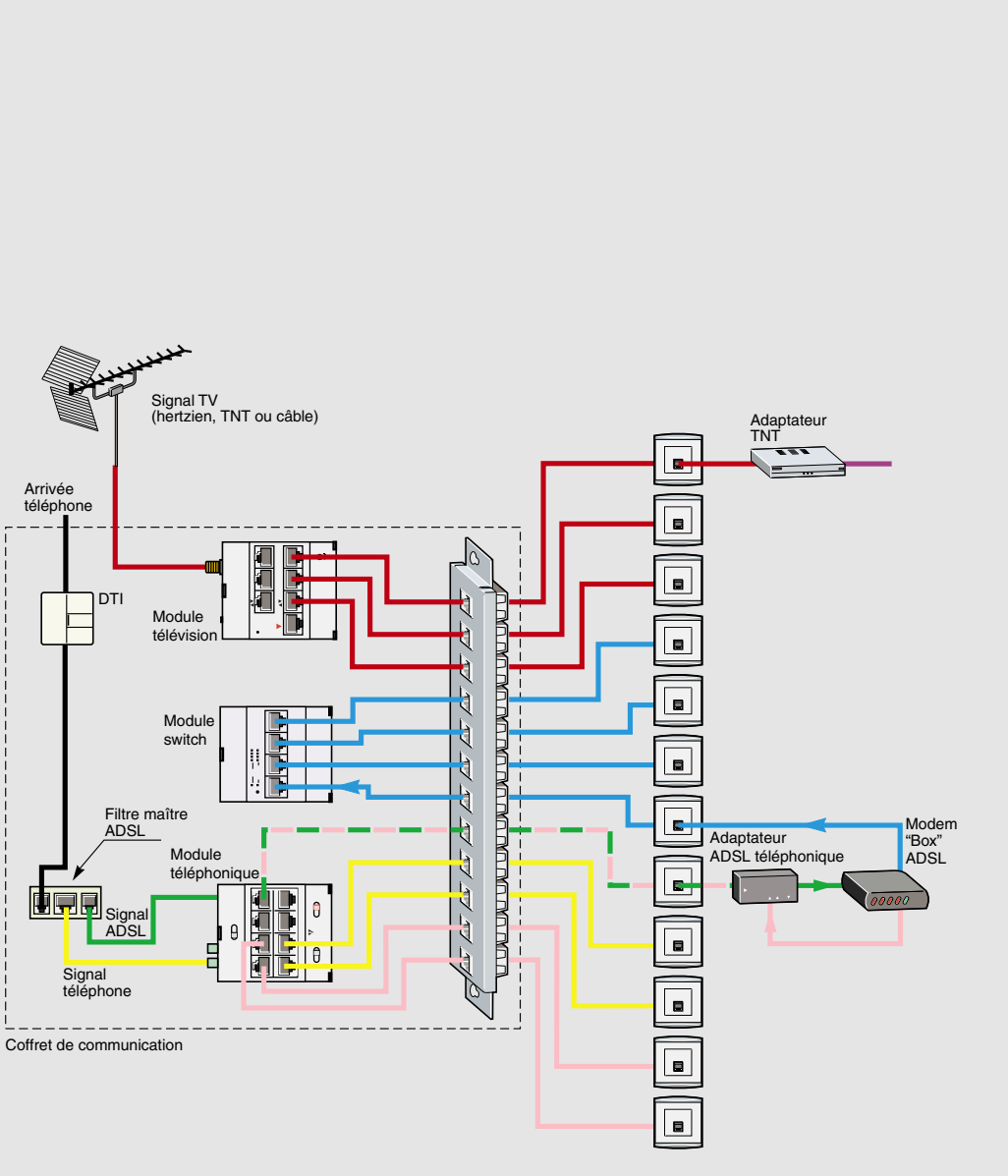

Fonctions disponibles sur les prises murales						
Informatique	Télévision			Téléphonie		
réseau informatique	TV ADSL	TV TNT	signal hertzien / câble / TNT	signal ADSL	Tél. ADSL	France Telecom
		✗ *	✗			
			✗			
			✗			
✗						
✗						
✗						
✗						
				✗	✗	
						✗
						✗
					✗	
					✗	

* sous réserve de l'installation d'un adaptateur TNT

Liste du matériel

coffret Alvidis 12 ports			**VDI514014**
coffret Alvidis 24 ports			**VDI514013**
bandeau support RJ45 12 ports			**VDI516009**
bandeau support RJ45 24 ports			**VDI516010**
connecteur RJ45 cat.5			**VDI550001**
connecteur RJ45 cat.6			**VDI550002**
+ serre câble SFTP			**+ALB08408**
DTI RJ45			**VDI535037**
filtre ADSL			**VDI535036**
module téléphonique			**VDI533006**
module télévision			**VDI533005**
fiche de terminaison (port module TV non utilisé)			**VDI556001**
Switch	100 Mb		**VDI533009**
	1 Gb		**VDI533022**
alimentation			**VDI535020**
cordons de brassage	lot de 3 (26, 29 et 32 cm)		**VDI544001**
	unité (50 cm)		**VDI544002**
câble S/FTP (120 m)			**VDI527005**
adaptateur ADSL téléphonique			**VDI535007**
cordons pour prises terminales téléphone		2 m	**VDI546022**
		5 m	**VDI546023**
	télévision	3 m	**VDI546031**
	informatique	2 m	**VDI546009**
		3 m	**VDI546010**
Dénudeur			**VDI735001**

Nos conseils

Installation en grade 3.
Cet exemple présente une installation en grade 3 regroupant l'ensemble des fonctionnalités présentées précédemment et création d'un réseau informatique local par l'emploi du module switch **VDI533009** permet la création d'un réseau informatique local.

Alvidis *coaxial*
Fiche N° 1

Téléphone (France Telecom)
télévision (hertzien et satellite)
internet (sur 1 prise, modem en ambiance)

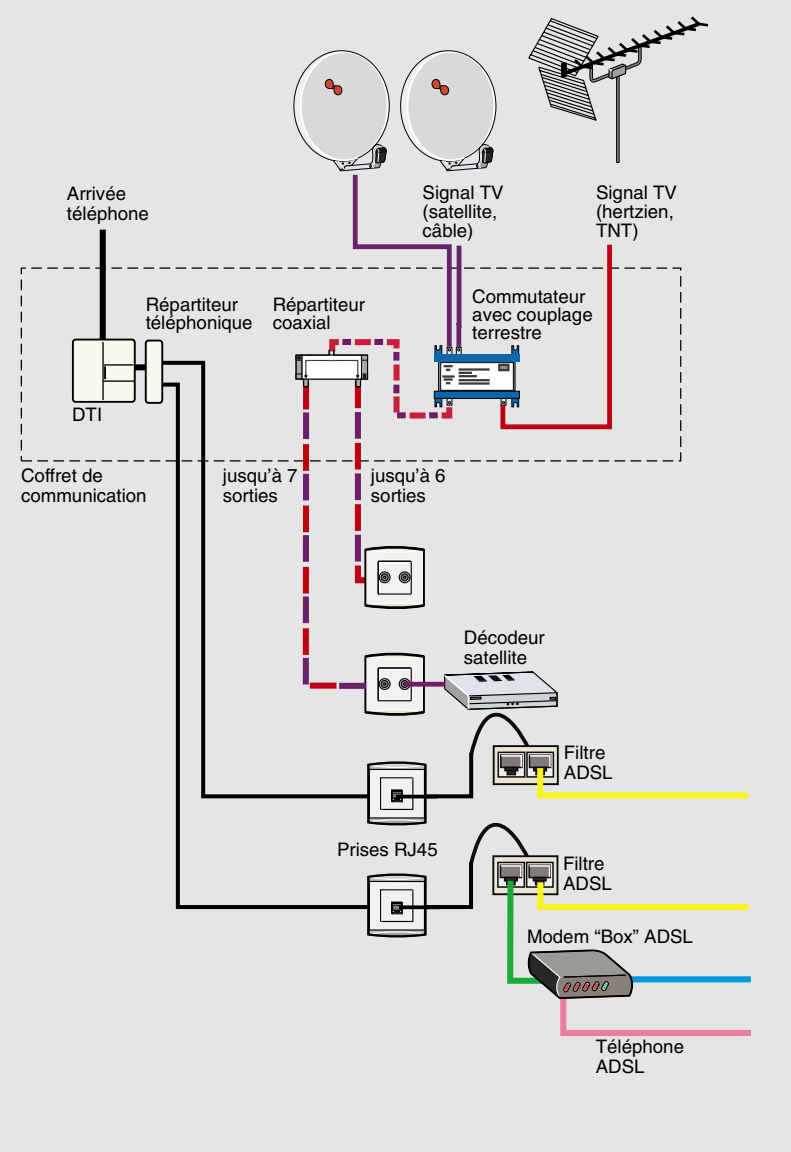

Fonctions disponibles sur les prises murales						
Informatique	Télévision			Téléphonie		
réseau informatique	TV ADSL	TV satellite, câble	signal TV, hertzien, TNT	signal ADSL	Tél. ADSL	France Telecom
		✕	✕			
		✕	✕			
				✕		✕
✕ *				✕	✕ *	✕

* Sous réserve de l'installation d'un modem ADSL

Liste du matériel

coffret de communication Opale complet (comprenant un obturateur, une porte pleine et un bornier de terre)		**10525**			
coffret de communication Opale à compléter (comprenant un obturateur et un bornier de terre)		**13406**			
kit de communication Pragma Evolution (comprenant des obturateurs Pragma gris et blanc)		**PRA91084**			
coffret Opale	1 rangée 13 modules	**13401**	**1**	**1**	
coffrets	1 rangée 13 modules	**PRA13651**			
Pragma Evolution	1 rangée 18 modules	**PRA13751**			
en saillie	1 rangée 24 modules	**PRA10265**			
coffrets	1 rangée 13 modules	**PRA32113**			
Pragma Evolution	1 rangée 18 modules	**PRA32118**			
encastrée	1 rangée 24 modules	**PRA22124**			
	1 rangée 24 modules	**PRA22124**			
DTI et sa réhausse		**10530**	**1**		**1**
répartiteur téléphonique		**13413**	**1**		**1**
agrafes de fixation (pour répartiteur coaxial)		**03164**	**1**		**1**
répartiteur coaxial ULB					
	2 sorties	**VDI309635**			
	4 sorties	**VDI309636**			
	6 sorties	**VDI309637**			
commutateur avec couplage terrestre		**VDI309621**			

Alvidis *coaxial*
Fiche N° 2

Téléphone (France Telecom)
télévision (hertzien sur faible signaux lorsque l'émetteur des chaînes 5 et 6 est différent de celui des chaînes 1, 2 et 3 ou en zone frontalière)
internet (sur 1 prise, modem en ambiance)

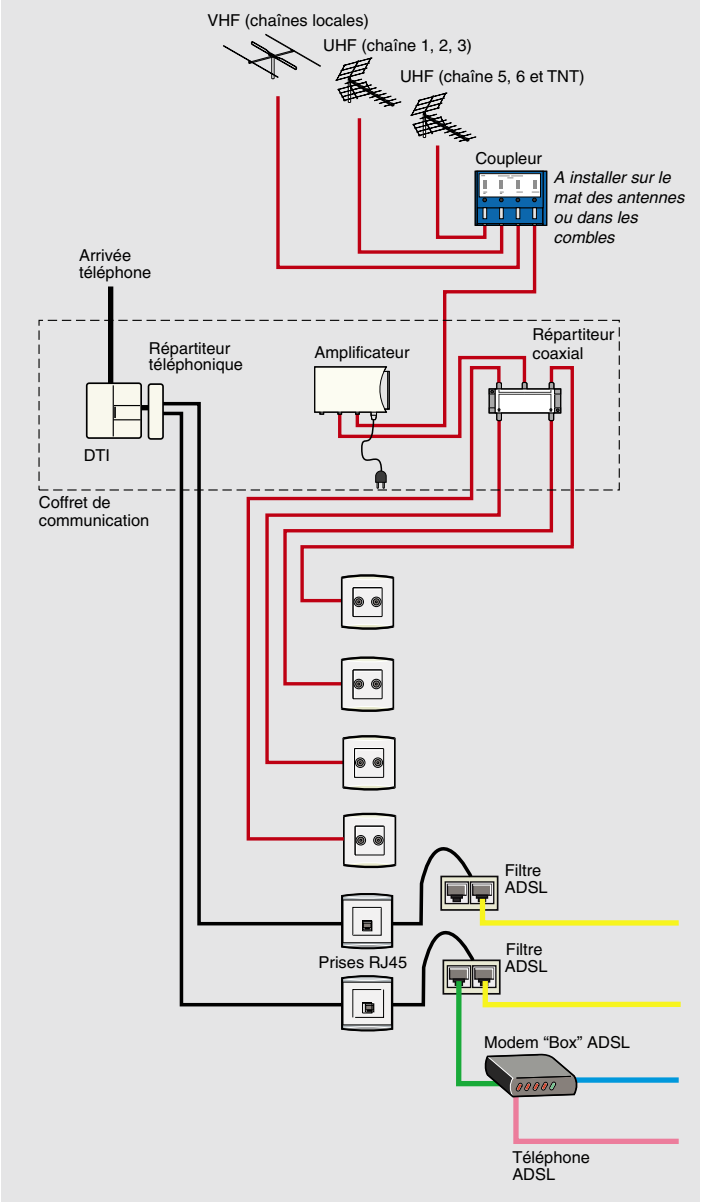

Fonctions disponibles sur les prises murales						
Informatique	Télévision			Téléphonie		
réseau informatique	TV ADSL	TV satellite, câble	signal TV, hertzien, TNT	signal ADSL	Tél. ADSL	France Telecom
			X			
			X			
			X			
			X			
				X		X
X *				X	X *	X

* Sous réserve de l'installation d'un modem ADSL

Liste du matériel

coffret de communication Opale complet (comprenant un obturateur, une porte pleine et un bornier de terre)		**10525**			
coffret de communication Opale à compléter (comprenant un obturateur et un bornier de terre)		**13406**			
kit de communication Pragma Evolution (comprenant des obturateurs Pragma gris et blanc)		**PRA91084**			
coffret Opale	1 rangée 13 modules	**13401**	1	1	
coffrets	1 rangée 13 modules	**PRA13651**			
Pragma Evolution	1 rangée 18 modules	**PRA13751**			
en saillie	1 rangée 24 modules	**PRA10265**			
coffrets	1 rangée 13 modules	**PRA32113**			
Pragma Evolution	1 rangée 18 modules	**PRA32118**			
encastrée	1 rangée 24 modules	**PRA22124**			
DTI et sa réhausse		**10530**	1		1
répartiteur téléphonique		**13413**	1		1
agrafes de fixation (pour répartiteur coaxial)		**03164**	1		1
répartiteur coaxial ULB					
	2 sorties	**VDI309635**			
	4 sorties	**VDI309636**			
	6 sorties	**VDI309637**			
kit préamplificateur + alimentation		**VDI309612**			

Références séparées

références des packs en page intérieure

Alvidis coaxial

Coffret de communication Opale à compléter			**13406**
DTI et sa réhausse			**10530**
Répartiteur téléphonique			**13413**
Agrafes pour fixer un répartiteur coaxial sur le rail DIN (lot de 20)			**03164**
Répartiteurs ULB (ultra large bande)	2 sorties		**VDI309635**
	4 sorties		**VDI309636**
	6 sorties		**VDI309637**
Répartiteurs 862 MHz	2 sorties		**VDI309630**
	3 sorties		**VDI309631**
	3 sorties asymétriques		**VDI309632**
	4 sorties		**VDI309633**
	6 sorties		**VDI309634**
Outils	dénudeur		**VDI309698**
	pinces à sertir		**VDI309699**
Raccord droit			**VDI309660**
Transition			**VDI309661**
Semi-conducteur		à visser	**VDI309662**
		à sertir	**VDI309663**
Charge			**VDI309664**
Coupleur blindés intérieur / extérieur	3 entrées		**VDI309600**
	2 x 1 entrée VHF + UHF		**VDI309601**
	3 entrées VHF / UHF / SAT		**VDI309602**
	2 entrées TV / SAT		**VDI309603**
Kits pré-amplificateur + alimentation	3 entrées UHF / VHF / FM ou Bande I	sur faibles signaux	**VDI309610**
		sur très faibles signaux	**VDI309611**
	3 entrées UHF1 / UHF2 / VHF ou Bande I	sur faibles signaux lorsque l'émetteur des chaînes 5 et 6 est différent de celui de 1,2 et 3 (ou en zone frontalière)	**VDI309612**
Amplificateurs 5 entrées UHF1, UHF2, UHF (DVB-T), BIII (DVB-T), FM-BI			**VDI309620**
Autocommutateur sans perte satellite ni terrestre		9 entrées, 6 sorties	**VDI309622**
		9 entrées, 12 sorties	**VDI309623**
Dérivateurs	2 directions	8 dB	**VDI309640**
		10 dB	**VDI309641**
		12 dB	**VDI309642**
		16 dB	**VDI309643**
		20 dB	**VDI309644**
		24 dB	**VDI309645**
	4 directions	12 dB	**VDI309646**
		16 dB	**VDI309647**
		20 dB	**VDI309648**
		24 dB	**VDI309649**
	6 directions	16 dB	**VDI309650**
		20 dB	**VDI309651**
		24 dB	**VDI309652**
Dérivateurs terminaux	2 directions	12,5 dB	**VDI309655**
	4 directions	12,5 dB	**VDI309656**
	6 directions	12 dB	**VDI309657**
Fiches droites	9,52 mâle		**VDI309664**
	9,52 femelle		**VDI309665**
Cordons de raccordement HF	9,52 mâle / 9,52 femelle	1,5 m	**VDI309670**
		2,5 m	**VDI309671**
	F mâle coudée / 9,52 mâle	1,5 m	**VDI309672**
		2,5 m	**VDI309673**
	F mâle / F mâle	2 m	**VDI309674**
	F mâle coudée / F mâle	5 m	**VDI309675**
		10 m	**VDI309676**

Alvidis automatique

Coffret Opale 3 rangées			**13403**
Boîtier Alvidis automatique			**VDI533017**
Cordon de liaison entre 2 boîtiers Alvidis automatique			**VDI546033**
DTI RJ45			**VDI535037**
Filtre maître ADSL			**VDI535036**
Switchs 10/100 base T		5 ports	**VDI534018**
		8 ports	**VDI634017**
Cordons de liaison entre le switch et le boîtier Alvidis automatique		15 cm	**VDI546049**
		50 cm	**VDI546035**
Câbles VDI	120 m en carton		**VDI527005**
	300 m en touret		**VDI527004**
Cordons pour prises terminales	informatique, RJ45 / RJ45 (cordon spécifique à Alvidis automatique, ne pas utiliser d'autres cordons)	0,5 m	**VDI546035**
		1 m	**VDI546036**
		2 m	**VDI546037**
		3 m	**VDI546038**
		5 m	**VDI546039**
	télévision, RJ45 / IEC mâle,	3 m	**VDI546031**
	téléphone, RJ45 / RJ11	2 m	**VDI546022**
		5 m	**VDI546023**
Tripleurs	tripleur seul sans cordon		**VDI518109**
Cordons pour tripleur	informatique, RJ45/RJ45, 2m		**VDI546040**
	téléphone, RJ45/RJ11, 2 m		**VDI546041**
	télévision, RJ45/IEC mâle, 3m		**VDI546042**
Tripleur avec cordons 1 pour la liaison avec la prise terminale RJ45/RJ45, 2 m, et 3 pour le raccordement des équipements (informatique 2 m, téléphone 2 m et télévision 3 m)			**VDI518110**
Trousse à outils pour Alvidis Automatique			**VDI561014**
Kit de test automatique (simule les signaux d'entrée)			**VDI560020**

Alvidis manuel

Coffrets Alvidis manuel		12 ports	**VDI514014**
		24 ports	**VDI514013**
Cadres de finition pour montage encastré		pour coffret 12 ports	**VDI517011**
		pour coffret 24 ports	**VDI517010**
Obturateur (même largeur qu'un module actif)			**VDI517006**
Bandeaux support RJ45		pour coffret 12 ports	**VDI516009**
		pour coffret 24 ports	**VDI516010**
Connecteurs RJ45		connecteur cat 5 FTP	**VDI550001**
		connecteur cat 6 FTP + serre câble SFTP	**VDI550002 + ALB08408**
Câbles VDI		120 m en carton	**VDI527005**
		300 m en touret	**VDI527004**
Dénudeur (outil)			**VDI735001**
Cordons de brassage		l'unité : 50 cm	**VDI544002**
		lot de 3 : 26, 29 et 32 cm	**VDI544001**
Switch avec 1 liaison montante + 4 sorties pour la répartition		10/100 Base T	**VDI533009**
		1 gigabits	**VDI533022**
Adaptateur ADSL téléphonique			**VDI535007**
Module téléphonique			**VDI533006**
DTI RJ45			**VDI535037**
Filtre maître ADSL			**VDI535036**
Module télévision			**VDI533005**
Fiches de terminaison (lot de 10) pour les ports inutilisés du module télévision			**VDI556001**
Alimentation (pour 4 modules)			**VDI535020**
Cordons pour prises terminales	radio / TV, RJ45 / IEC mâle	3 m	**VDI546031**
	tuner FM, RJ45 / IEC mâle	3 m	**VDI546030**
	téléphone, RJ45 / RJ11, UTP	2 m	**VDI546022**
		5 m	**VDI546023**
	informatique, RJ45 / RJ45, STP cat. 6	2 m	**VDI546009**
		3 m	**VDI546010**
Atténuateurs		5 dB	**VDI546006**
		10 dB	**VDI546007**
		15 dB	**VDI546008**
Modulateurs multimédia		audio 1 canal	**VDI535010**
		audio / vidéo 1 canal	**VDI535026**
		4 canaux	**VDI535027**
Coupleurs multimédia		2 ports	**VDI535014**
		3 ports	**VDI535011**
Cordons pour prises terminales avec liaison infrarouge	radio / TV, RJ45 / IEC mâle, 3 m	noir	**VDI546029**
		blanc	**VDI546027**
	tuner FM, RJ45 / IEC mâle, 3 m	blanc	**VDI546028**
Récepteurs + émetteurs infrarouge		argent	**VDI535001**
		noir	**VDI535012**
Récepteurs infrarouge		argent	**VDI535002**
		noir	**VDI535013**

www.schneider-electric.fr

Schneider Electric France
Direction Communication et Promotion
Centre PLM
F - 38050 Grenoble cedex 9
Tél. 0 825 012 999
www.schneider-electric.fr

FRAED107861FR
ART.960159

En raison de l'évolution des normes et du matériel, les caractéristiques indiquées par les textes et les images de ce document ne nous engagent qu'après confirmation par nos services.

Ce document a été imprimé sur du papier écologique.

Conception : Schneider Electric
Réalisation : Altavia Connexion
Impression : Imprimerie du Pont de Claix

06/2008