Coffret de communication VDI semi-équipé 2R-26M

TN 411 Grade 1
TN 413 Grade 3

Notice de montage

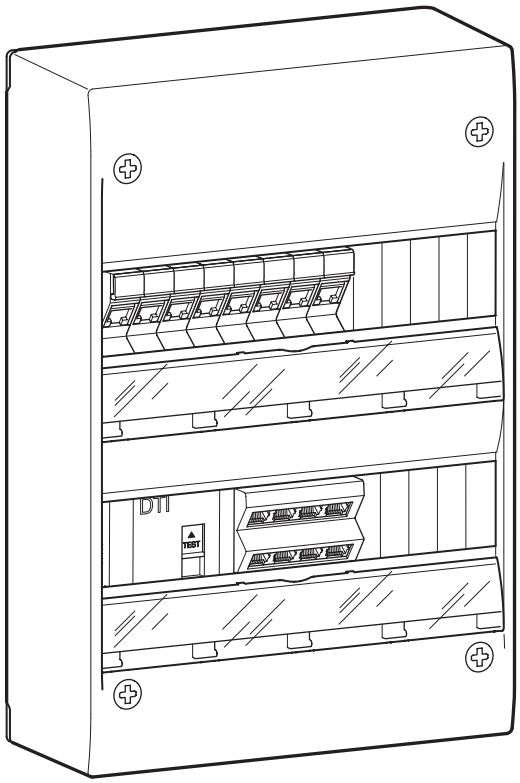

Sommaire :

Présentation du produit	p. 2
Produits coffret disponibles en option	p. 3
Produits hors coffret disponibles en option	p. 4
Pose du coffret	p. 5 et 6
Mise en place des produits et câblage	p. 7 et 8
Montage de la porte et de la serrure	p. 9
Association de coffrets	p. 10
Plaque de fond et rehausse	p. 10
Pochette à plan	p. 11

Présentation du produit

Le TN 41x est un coffret de communication semi-équipé.
Il centralise l'ensemble des signaux entrant (Internet, téléphone, télévision) et les redirige vers les différentes prises terminales de votre logement.
Il peut être utilisé dans les réseaux de télédistribution résidentiels en **Grade 1** (TN411) **ou en Grade 3** (TN413) conformément au guide UTE C 90-483.

Contenu du kit

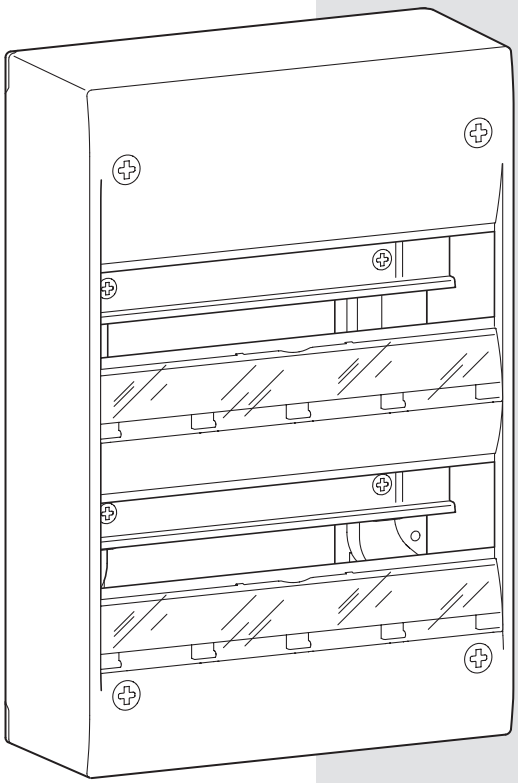

1 coffret 2 rangées,
26 modules

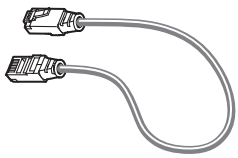

4 cordons de brassage
RJ 45/RJ 45, 30 cm
grade 1 : **TN 701** ou
grade 3 : **TN 711**

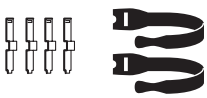

1 kit clips repérage
pour cordons
(bleu, vert, rouge)
+ 2 serre-câbles scratch
TN 902

Obturateurs

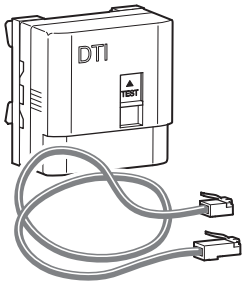

1 DTI + support
TN 102S
+ cordon RJ 45/RJ 11

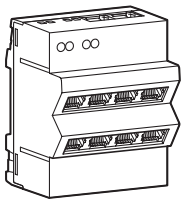

1 répartiteur téléphonique
2 x 4 sorties RJ 45
TN 111

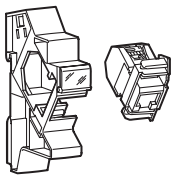

8 connecteurs RJ 45
+ supports modulaires
grade 1 : **TN 001S** ou
grade 3 : **TN 002S**

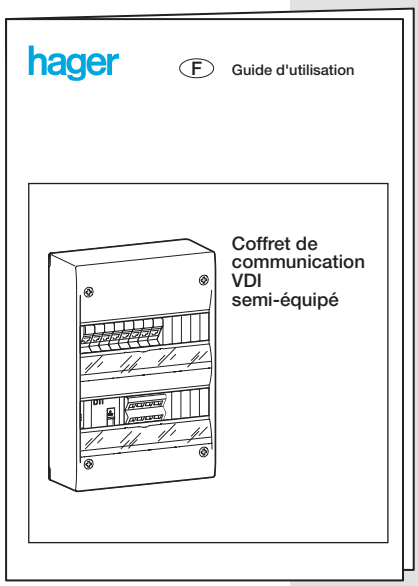

1 notice de montage
+
1 guide d'utilisation

Produits coffret disponibles en option

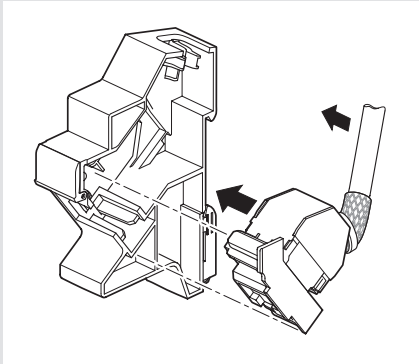

Connecteur RJ 45 + support modulaire unitaire
TN 001S : grade 1
TN 002S : grade 3

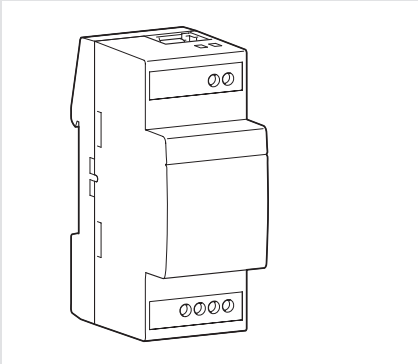

TN 121 : filtre ADSL maître modulaire + cordon de raccordement au répartiteur téléphonique RJ 45/RJ 45, 15 cm + cordon de raccordement sortie non filtrée à modem RJ 45/RJ 11, 50 cm

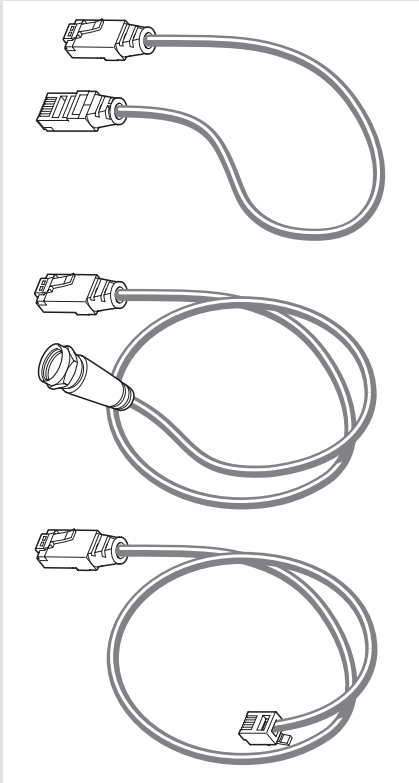

Cordon de brassage RJ 45/RJ 45
TN 701 : Grade 1 - 30 cm
TN 702 : Grade 1 - 50 cm
TN 711 : Grade 3 - 30 cm
TN 712 : Grade 3 - 50 cm

Cordon de brassage TV RJ 45/fiche F
TN 722 : longueur 60 cm

Cordon de brassage RJ 45/RJ 11
TN 822 : longueur 50 cm

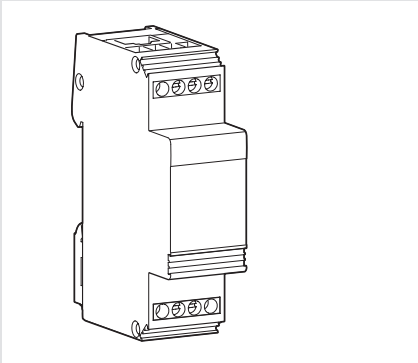

SPN 504 : parafoudre pour ligne téléphonique RNIS
SPN 505 : parafoudre pour ligne téléphonique analogique

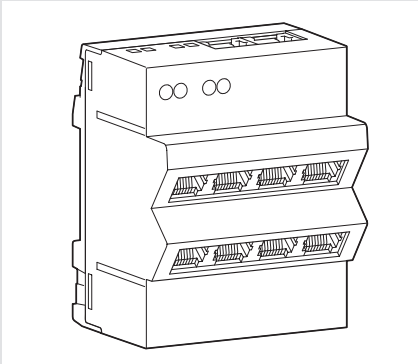

TN 111 : répartiteur téléphonique analogique et/ou RNIS, 2 entrées (RJ 45 ou fils téléphoniques),
2 x 4 sorties RJ 45

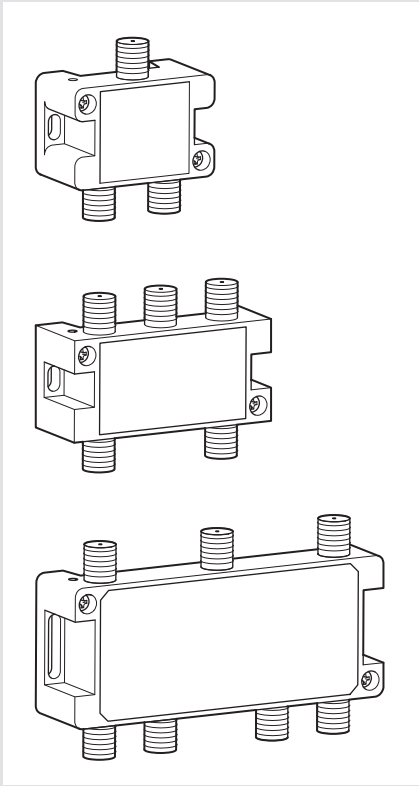

Répartiteur TV COAX HERTZ/SAT

TN 202S :
1 entrée / 2 sorties

TN 204S :
1 entrée / 4 sorties

TN 206S :
1 entrée / 6 sorties

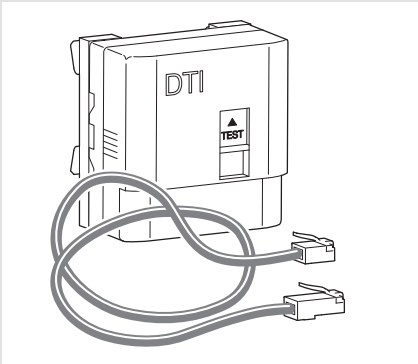

TN 102S : DTI (Dispositif de Terminaison Intérieur) + support + cordon RJ 45/RJ 11

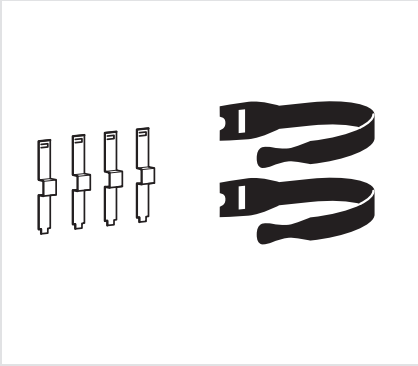

TN 902 : kit de repérage des cordons de brassage composé de 3 x 4 clips de couleur (bleu, vert et rouge) et de 2 serre-câbles scratch

Produits hors coffret disponibles en option

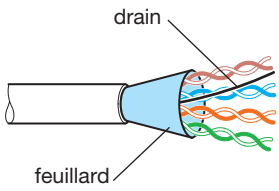

TN 611 : câble 4 paires torsadées Grade 1, LSOH, 500 m

Attention : les câbles VDI habitat sont spécifiques à leur usage. D'importants écarts de performance peuvent être constatés en cas d'utilisation d'autres types de câbles

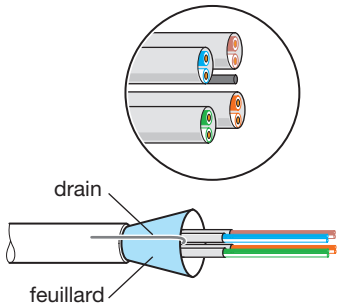

TN 621 : câble 4 paires torsadées Grade 3, avec écran par paire, LSOH, 500 m

Attention : les câbles VDI habitat sont spécifiques à leur usage. D'importants écarts de performance peuvent être constatés en cas d'utilisation d'autres types de câbles

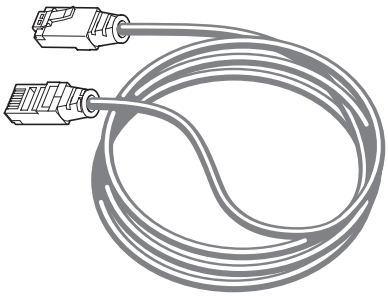

Cordons terminaux informatiques RJ 45/RJ 45
TN 801 : Grade 1 - 3 m
TN 802 : Grade 1 - 5 m
TN 811 : Grade 3 - 3 m
TN 812 : Grade 3 - 5 m

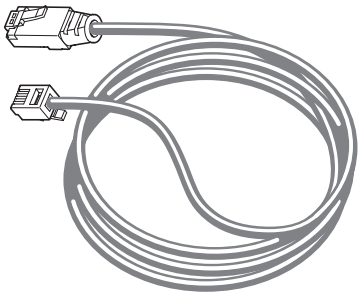

TN 821 : cordon téléphone RJ 45/RJ 11, 3 m

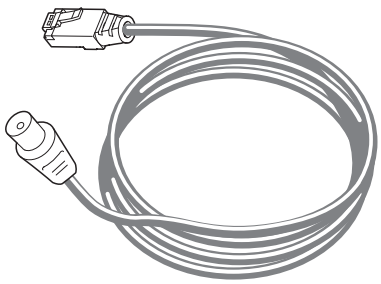

TN 831 : cordon TV RJ 45/IEC, longueur 3 m

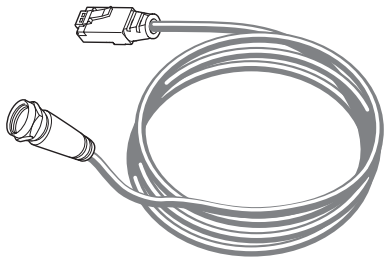

TN 832 : cordon TV RJ 45/fiche F, longueur 3 m

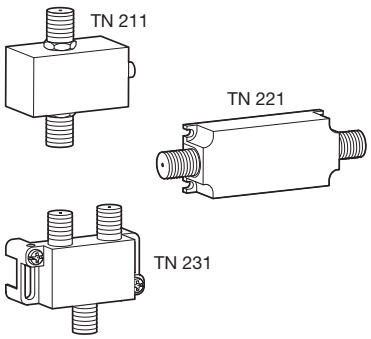

TN 211 : atténuateur coaxial réglable 0-20 dB

TN 221 : amplificateur de ligne coaxial passif.

Attention : il est impératif d'avoir un démodulateur pour que ce produit fonctionne

TN 231 : coupleur TV herztienne/satellite

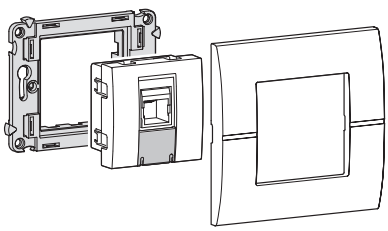

Prise RJ 45 ou coaxiale de la gamme Systo

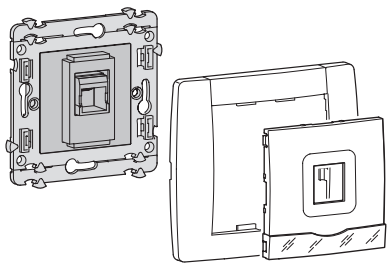

Prise RJ 45 ou coaxiale de la gamme Kallysta

3 modes de pose : saillie, goulotte ou bac d'encastrement

Pose en saillie

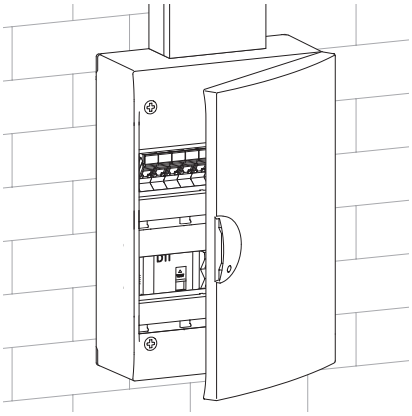

Pose sur goulotte (montage préconisé)

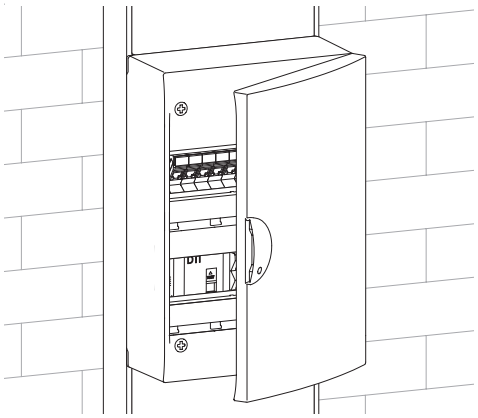

Pose en bac d'encastrement

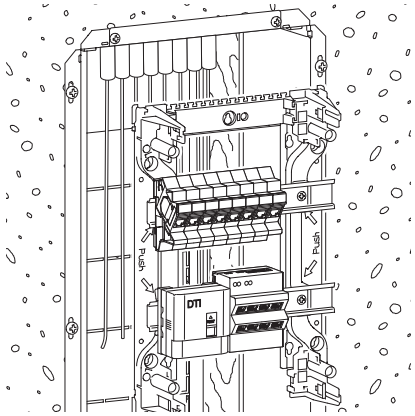

Cotes de fixation

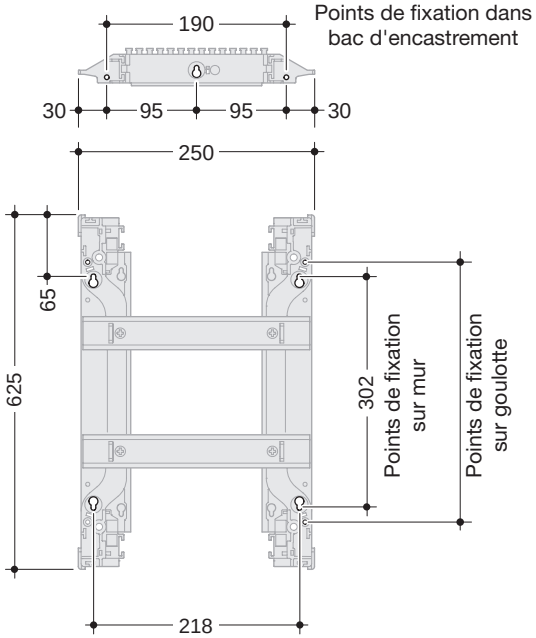

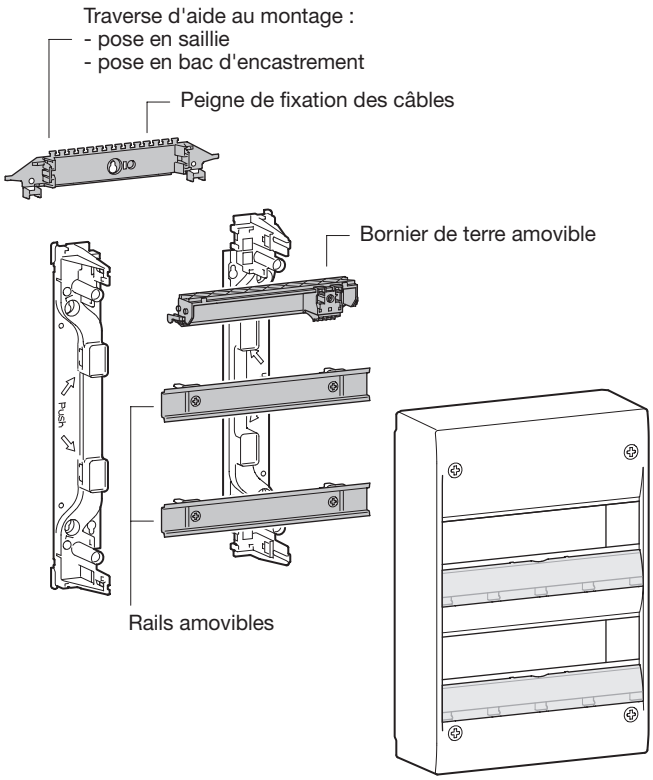

Etape 1 : Installation du châssis du coffret

Montage de la traverse et fixation du châssis (en saillie et en bac uniquement)

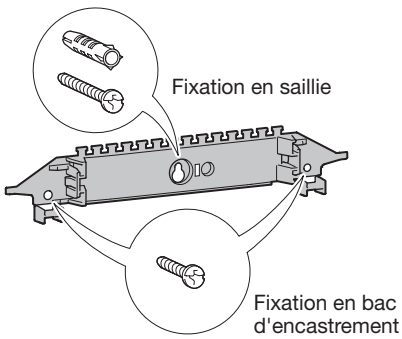

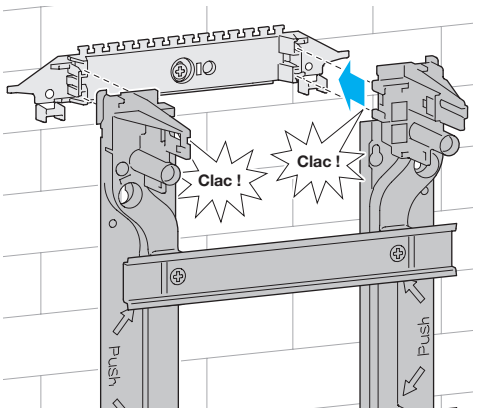

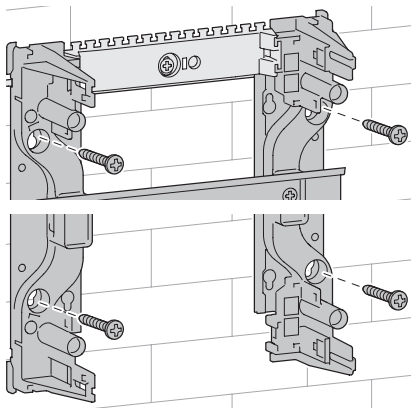

Déclipsage du bornier de terre et des rails

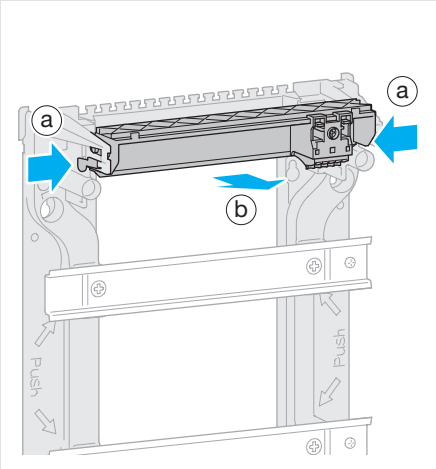

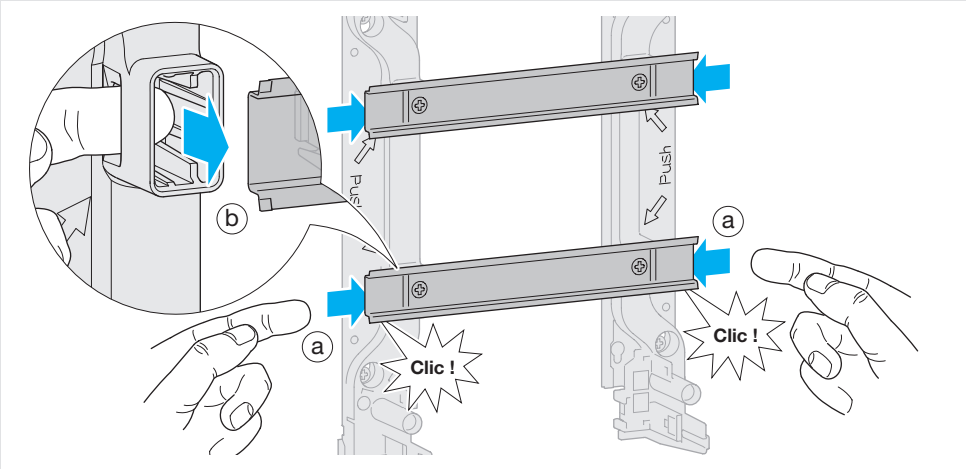

Etape 2 : Mise en place des câbles

Attention : prévoir une boucle de mou

En saillie

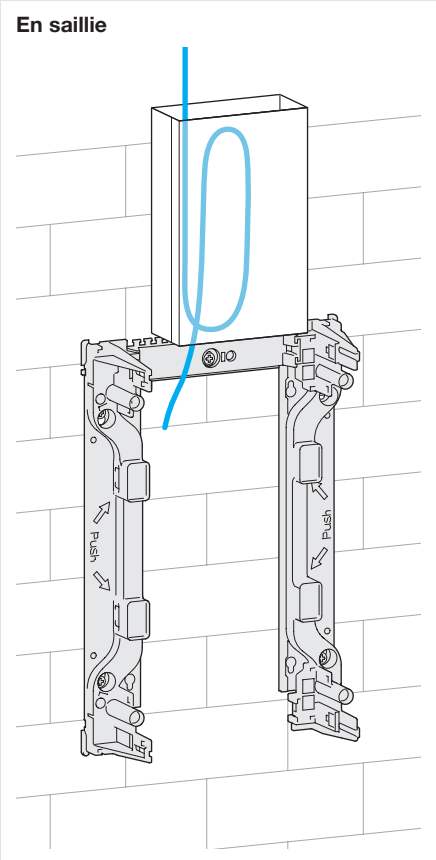

Sur goulotte

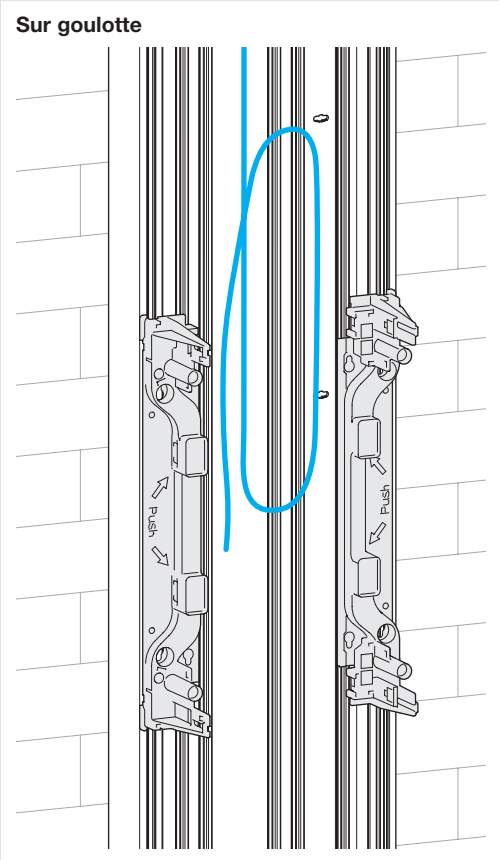

En bac d'encastrement

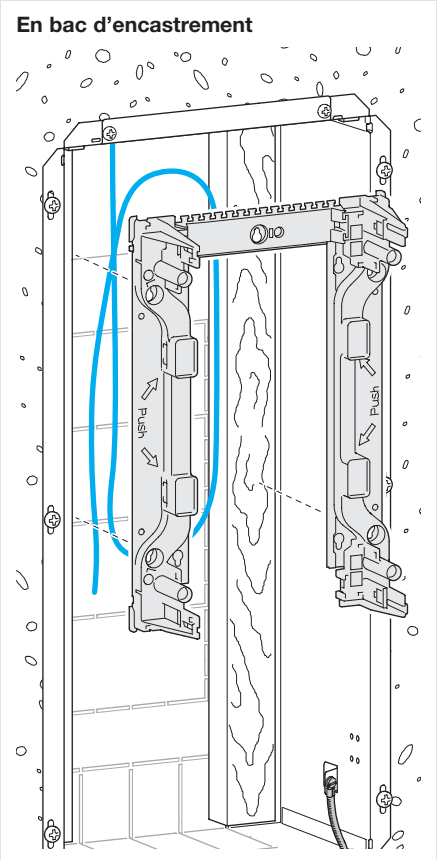

Remise en place du bornier de terre et des rails

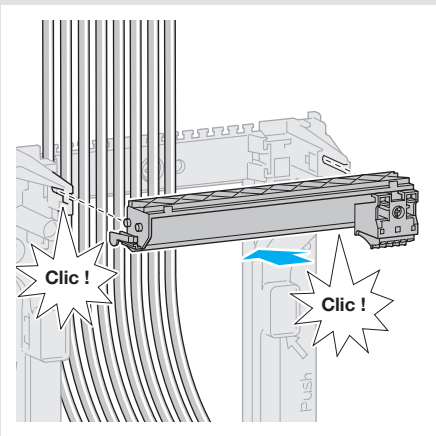

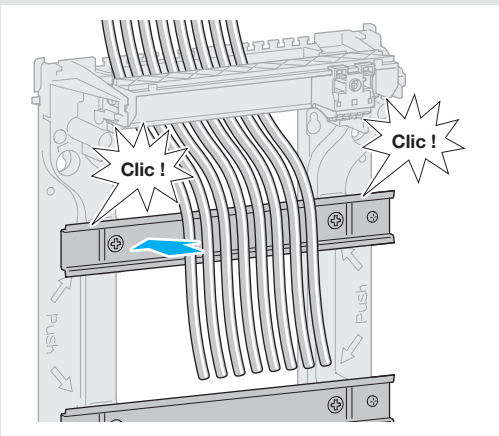

Etape 3 : Mise en place des produits et câblage

1 **Câblage des connecteurs RJ 45**

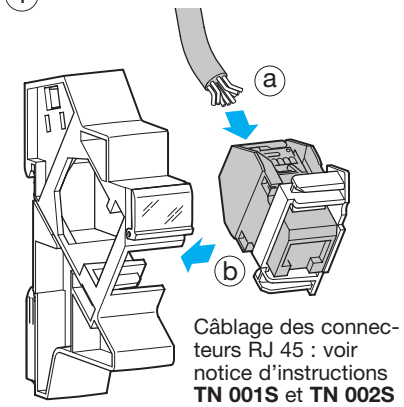

Câblage des connecteurs RJ 45 : voir notice d'instructions **TN 001S** et **TN 002S**

2

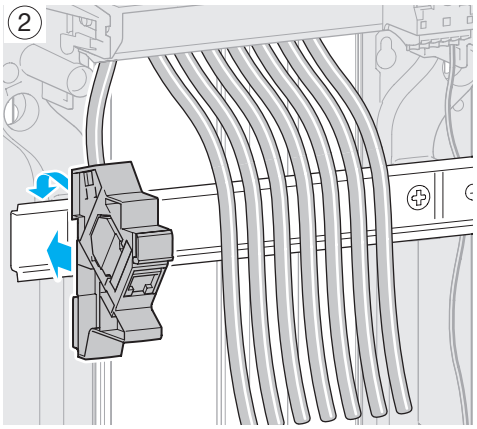

3

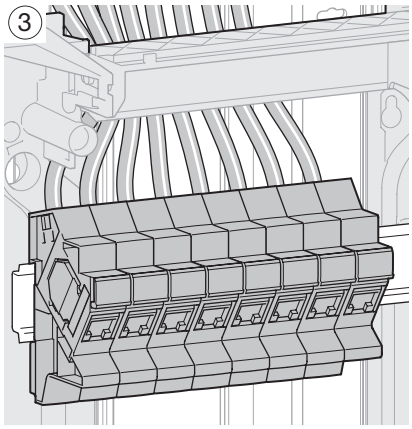

4 **Fixation des câbles en montage saillie ou bac d'encastrement**

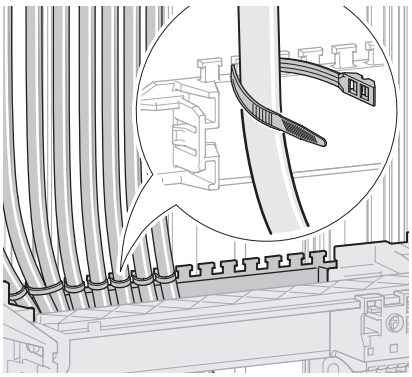

5 **Mise en place du DTI**

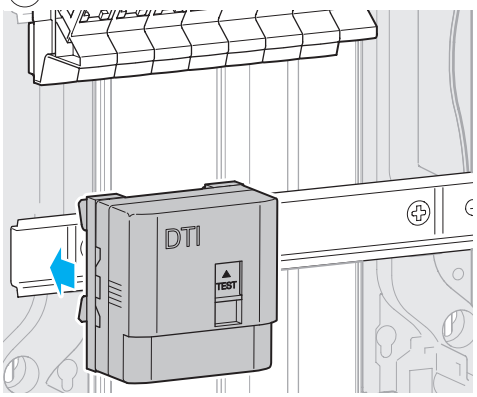

6 **Mise en place du répartiteur TN 111**

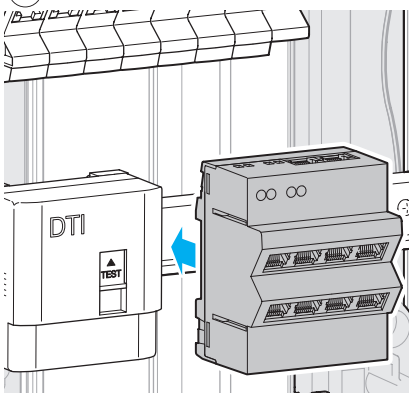

7

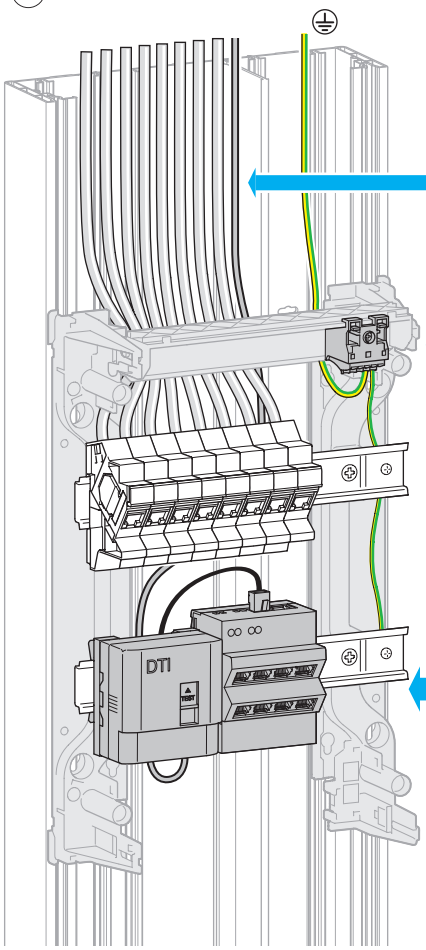

Arrivée ligne téléphonique

Câblage bornier de terre : **ne pas oublier de raccorder la terre**

Câblage DTI et répartiteur téléphonique : voir notice d'instructions **TN 102S** et **TN 111**

8 **Test des circuits**

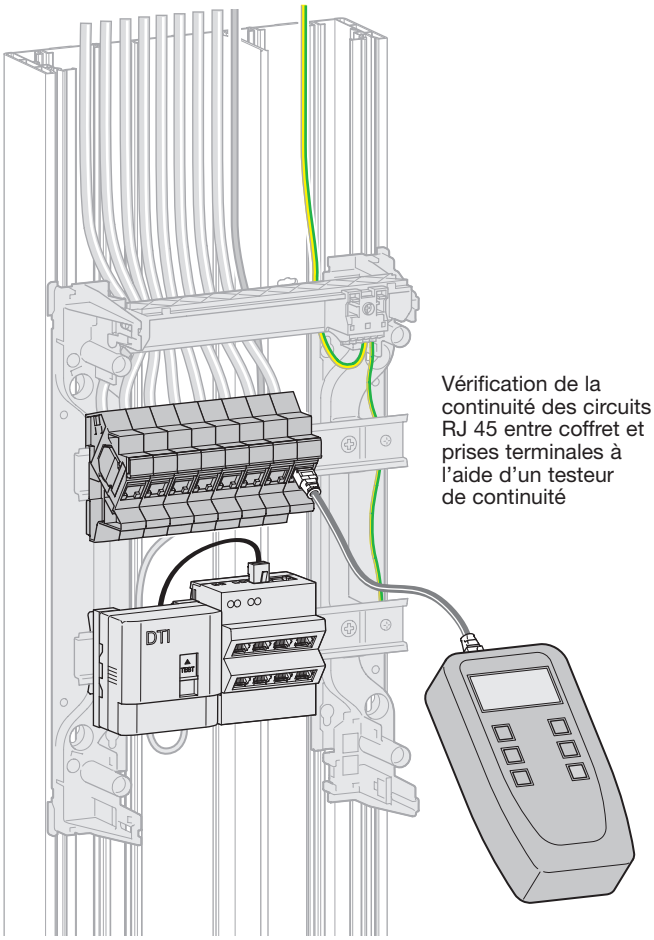

Vérification de la continuité des circuits RJ 45 entre coffret et prises terminales à l'aide d'un testeur de continuité

Etape 4 : Mise en place du capot et des obturateurs

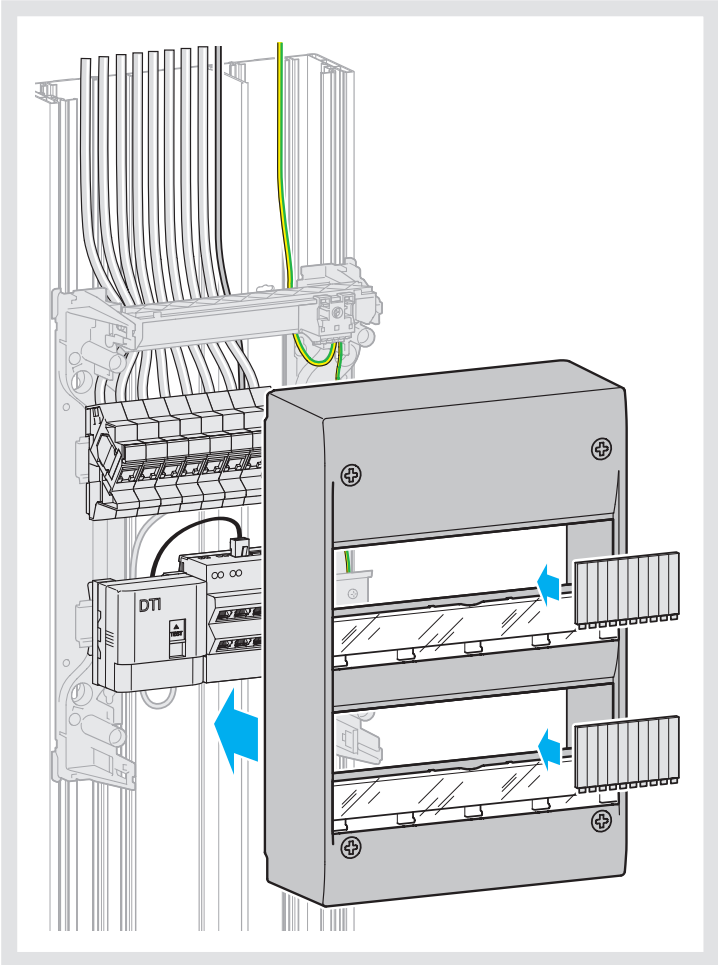

Etape 5 : Repérage des connecteurs RJ 45

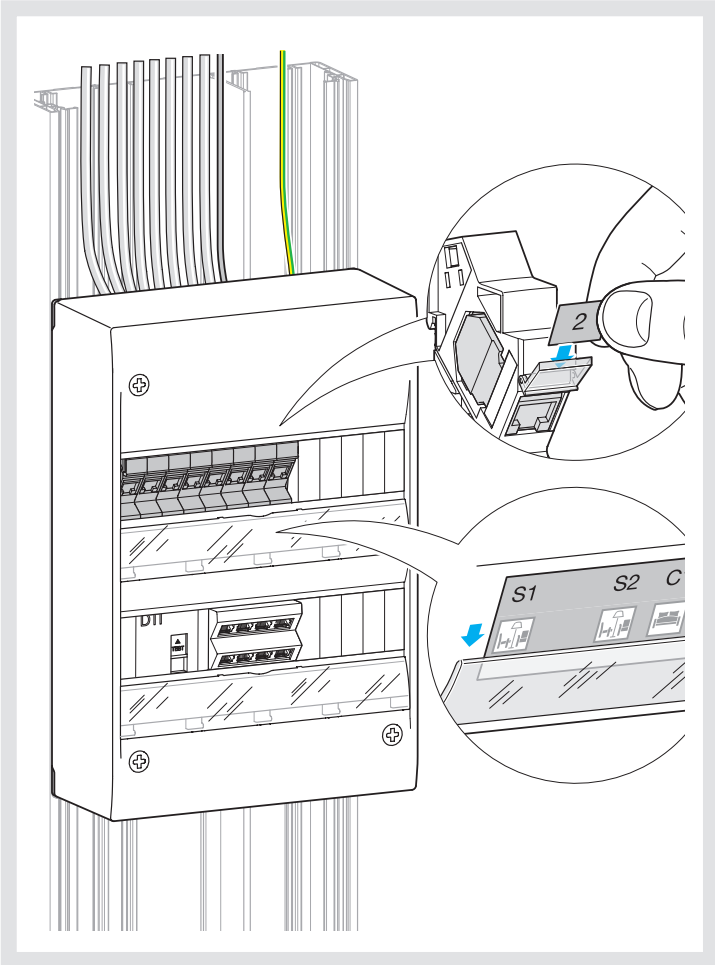

Etape 6 : Pose des cordons de brassage et repérage

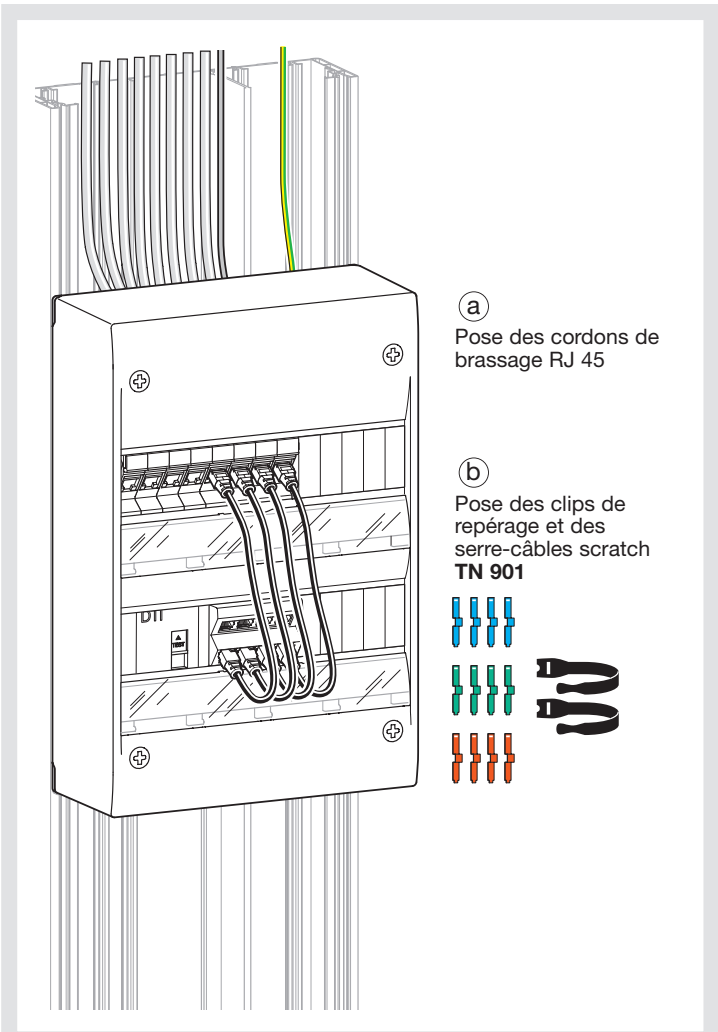

Etape 7 : Fermeture de la goulotte

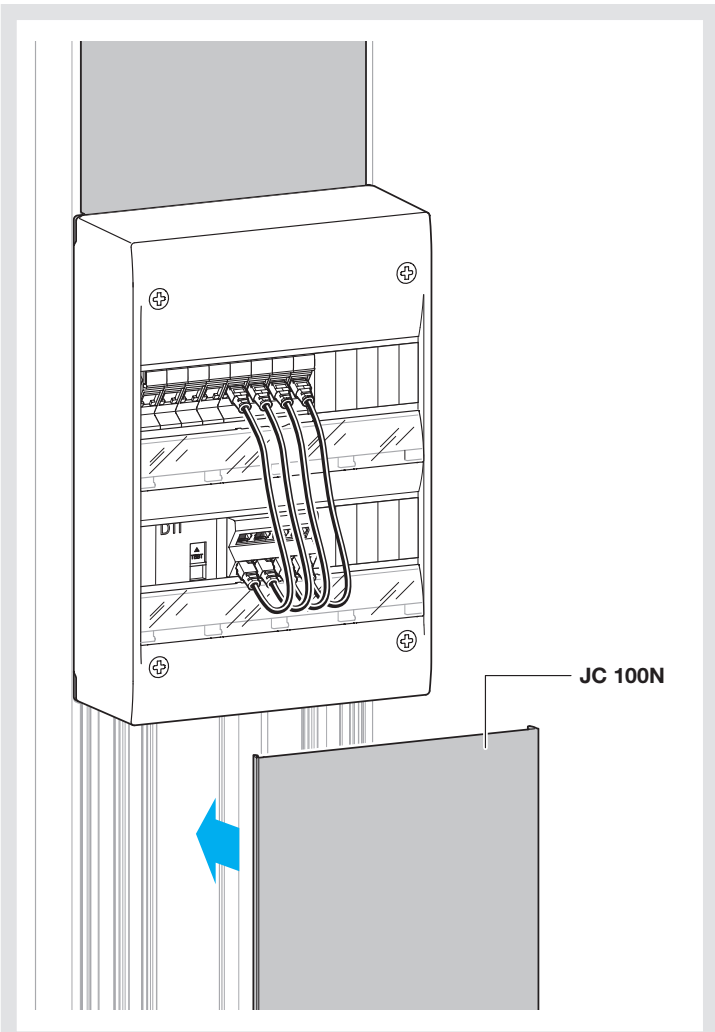

Etape 8 : Montage de la porte (disponible en option)

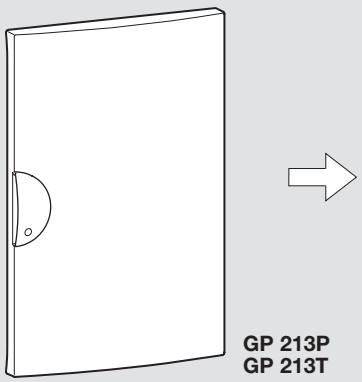

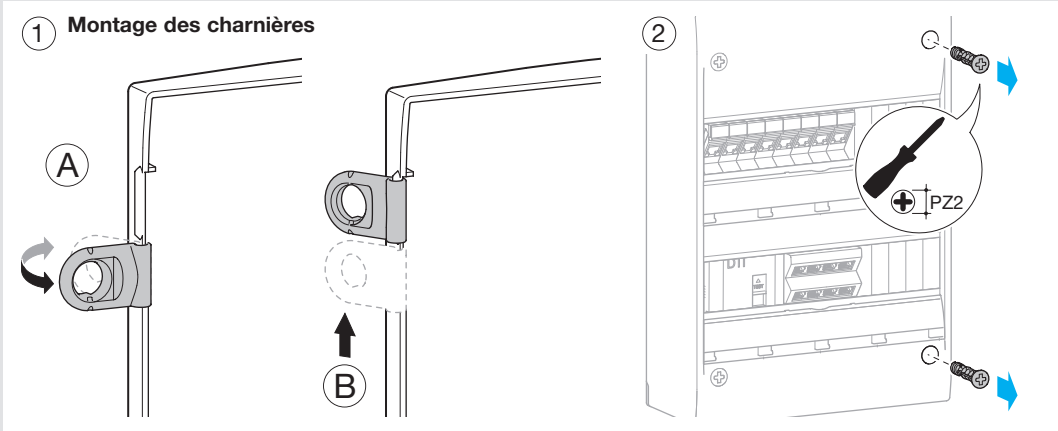

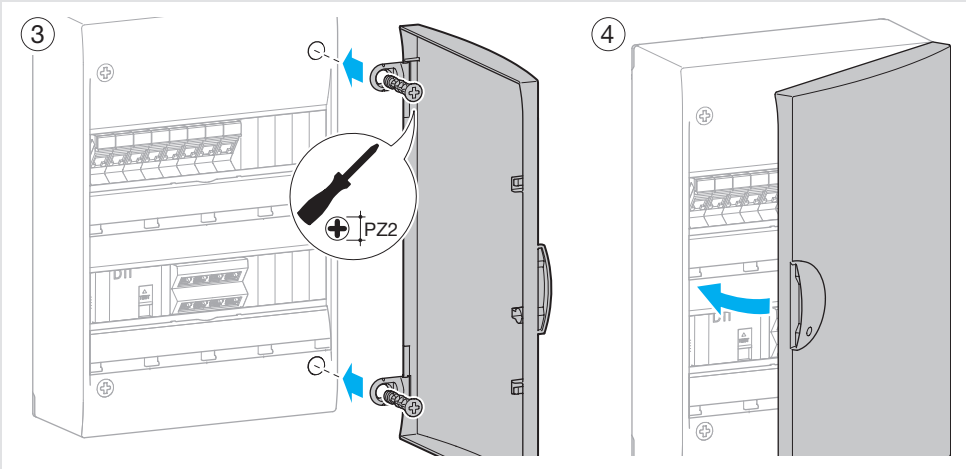

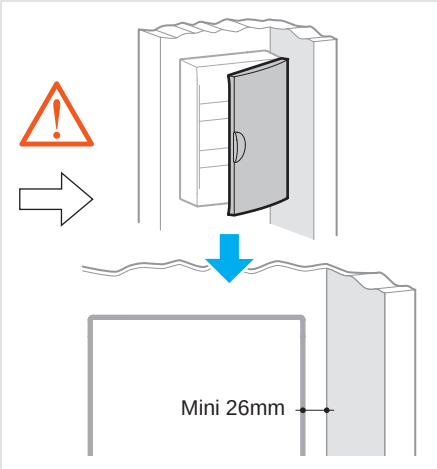

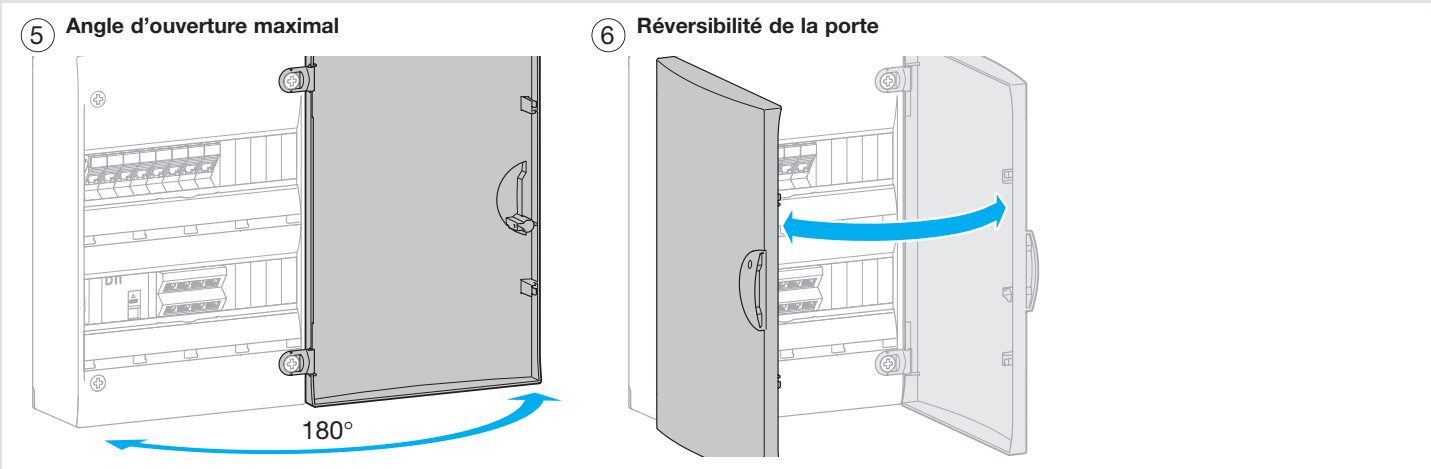

Etape 9 : Montage de la serrure (disponible en option)

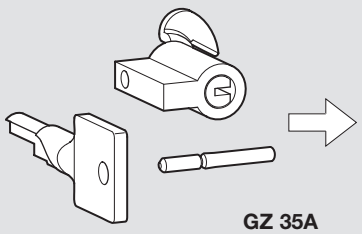

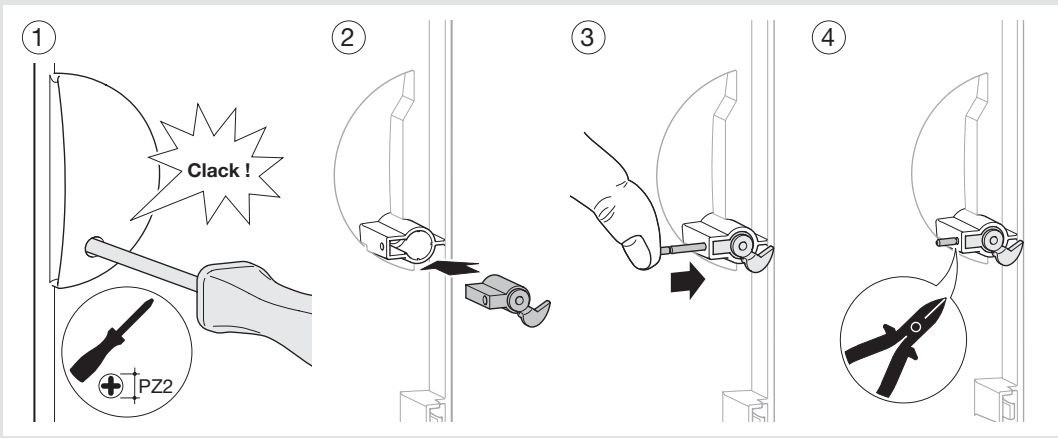

Association de coffrets

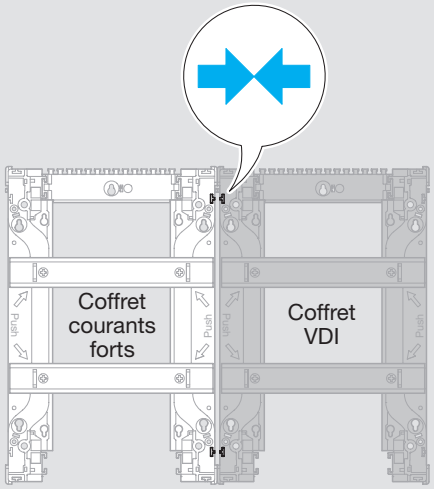

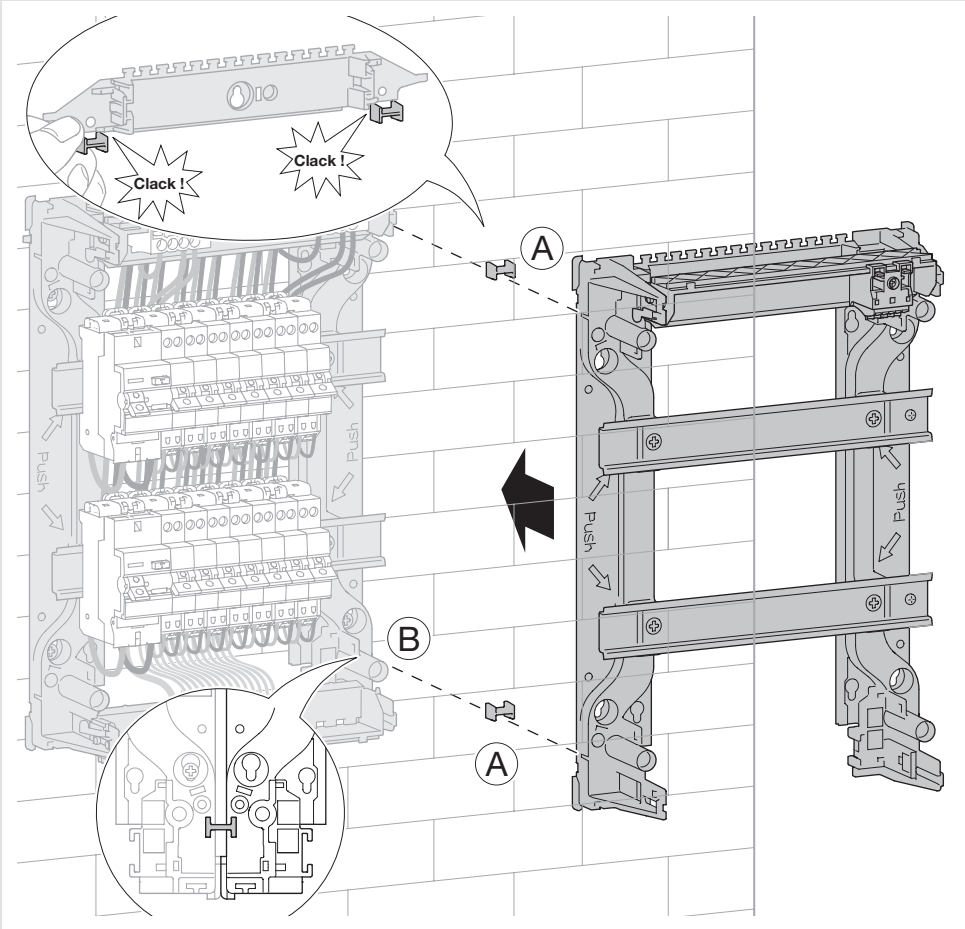

Plaque de fond (disponible en option)

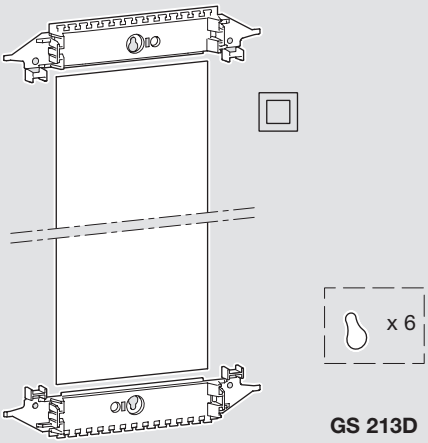

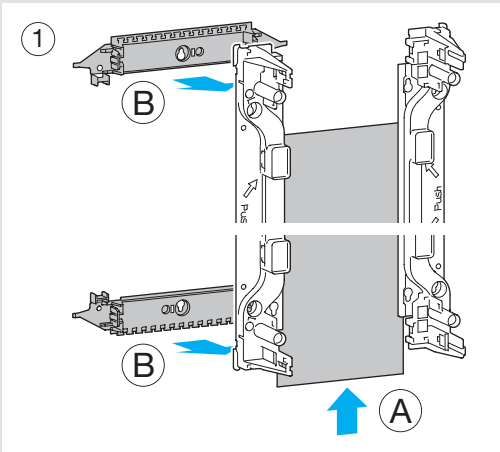

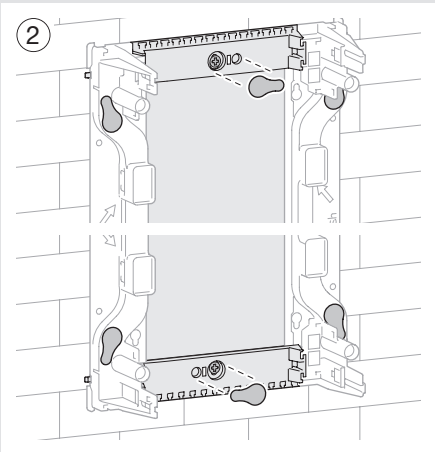

Rehausse (disponible en option)

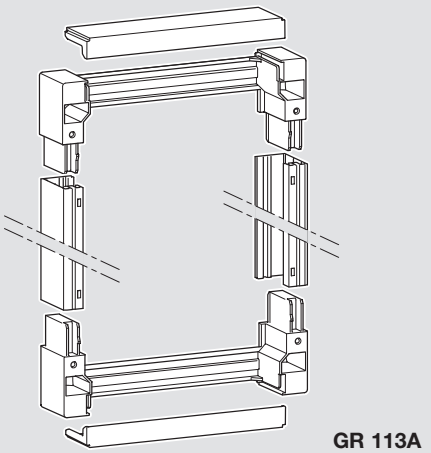

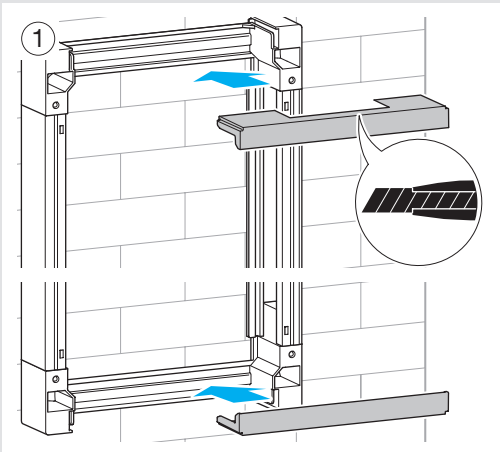

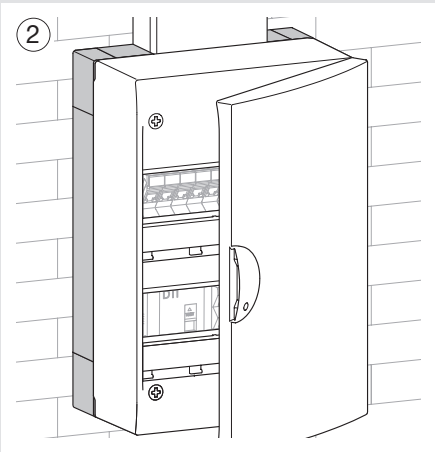

Pochette à plan (disponible en option)

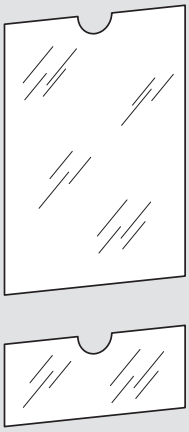

GZ 06A : A5

GZ 07A :
79 x 160

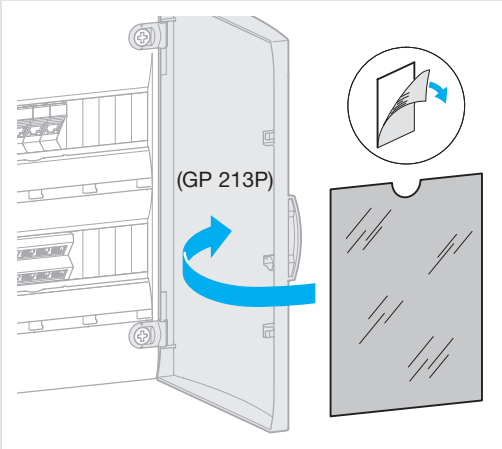

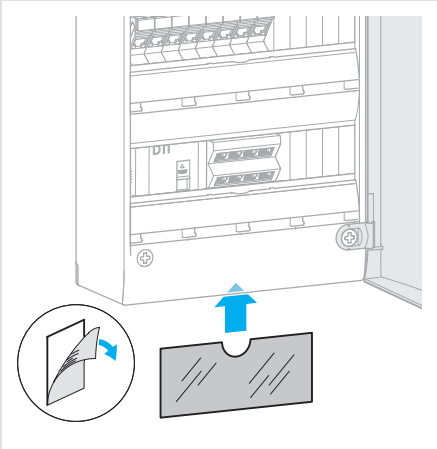

Garantie

F

24 mois contre tous vices de matières ou de fabrication, à partir de leur date de production. En cas de défectuosité, le produit doit être remis au grossiste habituel.
La garantie ne joue que si la procédure de retour via l'installateur et le grossiste est respectée et si après expertise notre service contrôle qualité ne détecte pas un défaut dû à une mise en œuvre et/ou une utilisation non conforme aux règles de l'art, une modification du produit, ou encore au non respect des réglements en vigueur. Les remarques éventuelles expliquant la défectuosité devront accompagner le produit.

Hager 07.2007